รายการสัญลักษณ์ สารบัญแบบ และรายการประกอบแบบ

สัญลักษณ์	รายละเอียดต่างๆ
NORTH	สัญลักษณ์การบอกทิศเหนือ
1 / 2 3	1. แสดงชื่อแบบขยาย 2. แสดงเลขที่แผ่น ที่แบบไปขยาย 3. แสดงเลขที่แผ่น ที่แบบไปปรากฏ
1 / 2	1. แสดงชื่อรูปตัด 2. แสดงเลขที่แผ่น ที่แบบไปปรากฏ
1 / 2 + 3 4	1. แสดงชื่อห้อง 2. แสดงสัญลักษณ์พื้น 3. แสดงระดับพื้น 4. แสดงสัญลักษณ์ผ้าเพดาน
	แสดงแนวตัด
1 A	(A) สัญลักษณ์แสดงแนวเสาตามแนวตั้ง (ตัวอักษร) (1) สัญลักษณ์แสดงแนวเสาตามแนวนอน (ตัวเลข)
3 4 2 1	สัญลักษณ์แสดงการบอกทิศทางการมองรูปด้าน
	สัญลักษณ์คอนกรีต
	แสดงผนังก่ออิฐฉาบปูน แสดงในแปลน
	แสดงผนังก่ออิฐฉาบปูน แสดงในรูปตัด
	แสดงผนังก่ออิฐแก้ว แสดงในแปลน
	แสดงสัญลักษณ์ หน้าต่าง
	แสดงสัญลักษณ์ ประตู
	แสดงสัญลักษณ์ ผ้าเพดาน
	แสดงสัญลักษณ์ ผนัง
	แสดงสัญลักษณ์ พื้น
	สัญลักษณ์บอกระยะจากศูนย์กลาง ถึง ศูนย์กลาง
	สัญลักษณ์บอกระยะจากศูนย์กลาง ถึง ริม
	สัญลักษณ์บอกระยะจากริม ถึง ริม

ลำดับที่	แบบสถาปัตยกรรม
A-01	สารบัญแบบ
A-02	มาตราการป้องกัน
A-03	รายการประกอบแบบ
A-04	แผนที่สังเขป
A-05	แปลนพื้นชั้นล่าง
A-06	แปลนพื้นชั้นบน แปลนหลังคา
A-07	รูปด้าน 1 รูปด้าน 2
A-08	รูปด้าน 3 รูปด้าน 4
A-09	รูปตัด A รูปตัด B รูปตัด C
A-10	แปลนพื้นชั้นล่าง แปลนพื้นชั้นบน แปลนหลังคา
A-11	รูปด้าน 1, 2, 3, 4
A-12	รูปตัด A รูปตัด B
A-13	แบบขยายห้องน้ำ แบบขยายบันได
A-14	แบบขยายประตู แบบขยายหน้าต่าง
A-15	แบบขยายป้ายวิทยาลัย
A-16	แบบขยายเฟอร์นิเจอร์
A-17	แบบขยายเฟอร์นิเจอร์

ลำดับที่	แบบโครงสร้าง
S-01	แปลนฐานราก คานคอดิน
S-02	แปลนคานชั้นบน
S-03	แปลนฐานราก คานคอดิน แปลนคานหลังคา แปลนโครงหลังคา
S-04	แบบขยายฐานราก แบบขยายเสา

ลำดับที่	แบบไฟฟ้า
E-01	รายละเอียดประกอบแบบไฟฟ้า
E-02	แปลนไฟฟ้าชั้นล่าง แปลนไฟฟ้าชั้นบน
E-03	แปลนไฟฟ้าชั้นล่าง แปลนไฟฟ้าชั้นบน

ลำดับที่	แบบสุขาภิบาล
SN-01	แปลนสุขาภิบาลชั้นล่าง แปลนสุขาภิบาลชั้นบน
SN-02	แปลนสุขาภิบาลชั้นล่าง แปลนสุขาภิบาลชั้นบน
SN-03	แบบขยายการติดตั้งท่อและระบบ
SN-04	แบบขยายถังบำบัดน้ำเสีย

รายการประกอบแบบพื้น

สัญลักษณ์	วัสดุโครงสร้าง	รายละเอียดผิวพื้น
1	คอนกรีตเสริมเหล็ก ผสมน้ำยากันซึม	ผิวทรายล้าง สลับปูกระเบื้อง
2	พื้นสำเร็จ ลูวด 4 มม. 7 เสนผสมน้ำยากันซึม	กระเบื้องยาง เลือกลายภายหลัง
3	คอนกรีตเสริมเหล็ก ผสมน้ำยากันซึม	กระเบื้องเกรนิตโต้ขนิดผิวด้าน (ทางเดิน)
4	คอนกรีตเสริมเหล็ก ผสมน้ำยากันซึม	ผิวขัดมัน
5	พื้นสำเร็จ ลูวด 4 มม. 7 เสนผสมน้ำยากันซึม	กระเบื้องเกรนิตโต้

รายการประกอบแบบฝ้าเพดาน

สัญลักษณ์	โครงคร่าว	รายละเอียดฝ้าเพดาน
1	เหล็กชุบสังกะสีสำเร็จรูป	ยึดสี่มุมอย่างหนา 9 มม.ฉาบเรียบทาสีน้ำอะคริลิค
2	เหล็กชุบสังกะสีสำเร็จรูป	ฝ้าแผ่นเรียบสำเร็จรูป ชนิดมีรูระบายอากาศ ภายในกรุด้วยแผ่นใยแก้วกันเสียง
3	เหล็กชุบสังกะสีสำเร็จรูป	ภายในกรุด้วยแผ่นเสี้ยกรีตทาสี ติดทับด้วยอลูมิเนียม สีดำ ขนาด 1"x 2" เว้นร่อง 10 ซม.
4	ท้องพื้นสำเร็จรูป	ท้องพื้นสำเร็จรูปแต่งร่องรอยต่อ ทาสีฝ้า

รายการประกอบแบบผนัง

สัญลักษณ์	โครงสร้าง	รายละเอียดผิวผนัง
1	ผนังอิฐมอญตั้งไพล	ฉาบปูนเรียบทาสี มีรับประกัน 10 ปี
2	ผนังอิฐมอญตั้งไพล	ฉาบปูนเรียบปูทับด้วยกระเบื้อง ขนาด 12 "X 12 "
3	ผนังบล็อกรู อิฐเพล	ทาสี
4	ก่ออิฐมอญครึ่งแผ่น	ทาสีลอฟท
5	ผนังบล็อกรู อิฐเพล	ทาสีลอฟท
6	ก่ออิฐมอญครึ่งแผ่น	ปูทับด้วยวอลเปเปอร์เลือกลายภายหลัง

หมายเหตุ รายการใดมีข้อขัดแย้ง หรือระบุไม่ชัดเจน รายละเอียดในแบบมีไม่เพียงพอ ฯลฯ ให้ปรึกษาสถาปนิกหรือวิศวกรผู้ออกแบบ

PROJECT
อาคารเอนกประสงค์

LOCATION
วิทยาลัยการจัดช่างสิ่งทอ ลาดเปรียวตอ
กรุงเทพมหานคร

OWNER
วิทยาลัยการจัดช่างสิ่งทอ ลาดเปรียวตอ

ARCHITECTS
วีระยุทธ ทองเทวรณี ภสถ.5140
76 ถนนตะนอง 2 ดุสิต กรุงเทพมหานคร

ENGINEERS
เกลิงศักดิ์ ทองปรอน สย. 8857
76 ถนนตะนอง 2 ดุสิต กรุงเทพมหานคร

ESTIMATE
เอกอบันต์ หวังนิวศน์กุล
76 ถนนตะนอง 2 ดุสิต กรุงเทพมหานคร

TITLE
สารบัญแบบ

REVISION
1
2

DRAW BY
ชนม์นิภา ภูมิแสนิคร

DATE

DRAW NO.	TOTAL OF
A-01	28

มาตรการป้องกันเหตุเดือดร้อนรำคาญผู้อยู่อาศัยข้างเคียง

ปฏิบัติตามหลักเกณฑ์ วิธีการ และเงื่อนไขในการก่อสร้าง ตามประกาศกรุงเทพมหานคร

- จัดให้มีรั้วชั่วคราวสูงไม่น้อยกว่า 2.00 เมตร ปิดกั้นตามแนวเขตที่ดินตลอดแนว ฉบับลงวันที่ 8 พฤษภาคม พ.ศ. 2534 ดังนี้
- จัดให้มีนั่งร้าน ขึงผ้าใบหรือวัสดุคล้ายกัน โดยรอบตัวอาคารและความสูงของนั่งร้านนั้นจะต้องสูงเท่ากับความสูงของอาคาร ขณะทำการก่อสร้าง
- จัดให้มีปล่องชั่วคราวสำหรับทิ้งของ และป้องกันฝุ่นละอองอันเกิดจากการก่อสร้าง
- การทิ้งของ นั่งร้านรวมทั้งผ้าใบ หรือวัสดุป้องกันวัสดุหล่นจะล้ำที่ข้างเคียง หรือต่างเจ้าของไม่ได้ เว้นแต่จะได้รับอนุญาตเป็นหนังสือ
- การก่อสร้าง จะไม่กระทำให้เกิดเสียงดังเกินกว่า 75 เดซิเบล (เอ) ในระหว่าง 30.00 เมตร
- ไม่ทำการก่อสร้างซึ่งก่อให้เกิดเสียง และแสงรบกวนผู้อยู่อาศัยข้างเคียงระหว่าง 22.00 น. ถึง 06.00 น.
- นั่งร้านจะต้องเป็นตามข้อ 11 ของกฎกระทรวง ฉบับที่ 4 (พ.ศ.2526) ออกตามความ พ.ร.บ. ควบคุมอาคาร พ.ศ.2522 และตามประกาศกระทรวงมหาดไทย เรื่อง ความปลอดภัยในการก่อสร้างว่าด้วยนั่งร้าน ฉบับลงวันที่ 30 มิถุนายน 2522
- ใช้ผ้าใบ ผ้ากระสอบ หรือวัสดุอย่างอื่นที่คล้ายกันขึงกั้นรอบบริเวณ มีความสูงไม่น้อยกว่า 14.00 เมตร หรือ 2 ใน 3 ของความสูงของปั้นจั่นตอกเข็ม หรือเจาะดิน
- ไม่ติดตั้ง กอง หรือเก็บเครื่องมือ เครื่องใช้ วัสดุก่อสร้าง หรือชิ้นส่วนโครงสร้างในที่สาธารณะ

การทำฐานราก

ในกรณีที่มีการก่อสร้าง หรือดัดแปลงอาคารที่สูงเกินกว่า 15 เมตร หรือสร้างเกินกว่า 5 ชั้น ซึ่งใช้เข็มตอกที่ปลายเข็มลึกกว่าระดับดินเกินกว่า 21 เมตร ตำแหน่งของเข็มตอกอยู่ห่างจากอาคารต่างเจ้าของ หรือต่างผู้ครอบครองน้อยกว่า 30 เมตร จะต้องดำเนินการป้องกันดังนี้

- ตอกเข็มพืดติดกันเป็นพืดลึกไม่น้อยกว่า 10 เมตร ตลอดแนวระหว่างแนวที่ตอกเข็มและอาคารต่างเจ้าของหรือต่างผู้ครอบครอง
- ขุดคูกว้าง 2.00 เมตร ลึก 2.00 เมตร ตลอดแนวระหว่างแนวที่ตอกเข็ม และอาคารต่างเจ้าของหรือต่างผู้ครอบครอง
- จัดลำดับตอกเข็มเป็นแนวด้านใกล้กับอาคารข้างเคียงก่อน
- ใช้ผ้าใบ ,ผ้ากระสอบ หรือวัสดุอย่างอื่นที่คล้ายกันขึงกันรอบบริเวณ มีความสูงไม่น้อยกว่า 14.00 เมตร หรือ 2 ใน 3 ของความสูงของปั้นจั่นตอกเข็ม หรือเจาะดิน
- การตอกเข็มพืดเหล็ก ,การตอกเสาเข็ม และการขุดคูจะต้องกระทำห่างจากที่ดินข้างเคียงหรือต่างเจ้าของไม่น้อยกว่า 0.80 เมตร

หมายเหตุ ในกรณีที่มีการใช้ระบบเข็มเจาะดินออกทั้งหมด ไม่ต้องดำเนินการป้องกัน

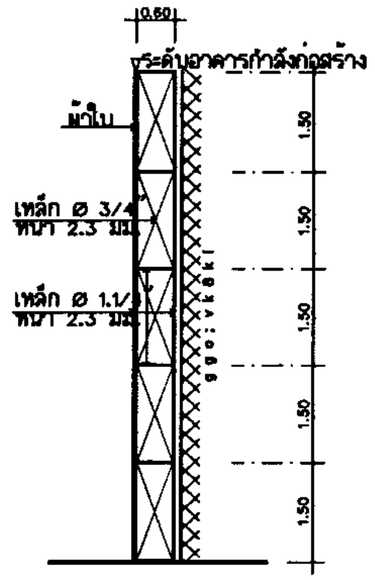

รูปด้านข้าง

มาตราส่วน 1 : 100

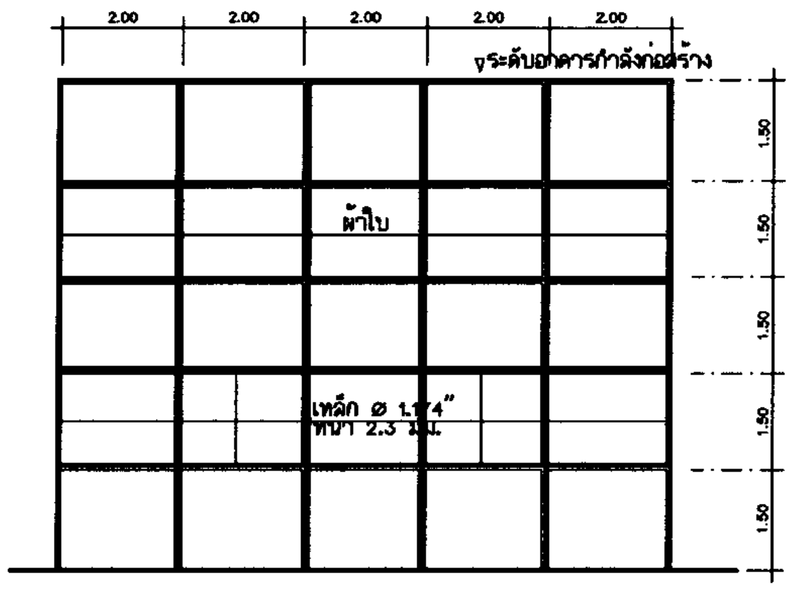

รูปด้านหน้า

มาตราส่วน 1 : 100

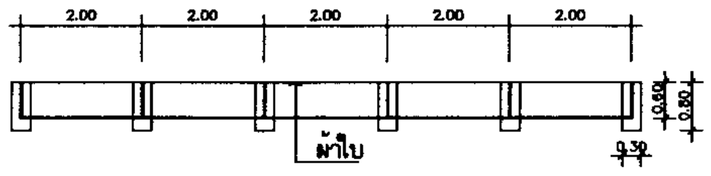

แปลนแผงกันวัสดุตกหล่นและนั่งร้าน

มาตราส่วน 1 : 100

PROJECT
อาคารเอนกประสงค์

LOCATION
วิทยาลัยสารพัดช่างสีคิ้วยา สายาเปียนละออ
กรุงเทพมหานคร

OWNER
วิทยาลัยสารพัดช่างสีคิ้วยา สายาเปียนละออ

ARCHITECTS
วีระยุทธ ทองมหาลดี ภสถ.6140
76 ถนนระนอง 2 ดุสิต กรุงเทพมหานคร

ENGINEERS
เกลิงศักดิ์ ทองปรอน ลย. 8857
76 ถนนระนอง 2 ดุสิต กรุงเทพมหานคร

ESTIMATE
เอกอนันต์ หวังนิวศน์กุล
76 ถนนระนอง 2 ดุสิต กรุงเทพมหานคร

TITLE มาตรการป้องกันฯ

REVISION
1
2

DRAW BY
ชนม์นิภา ภูมิเสนีเดชร

DATE

A-02

DRAW NO.	TOTAL
A-02	OF 28

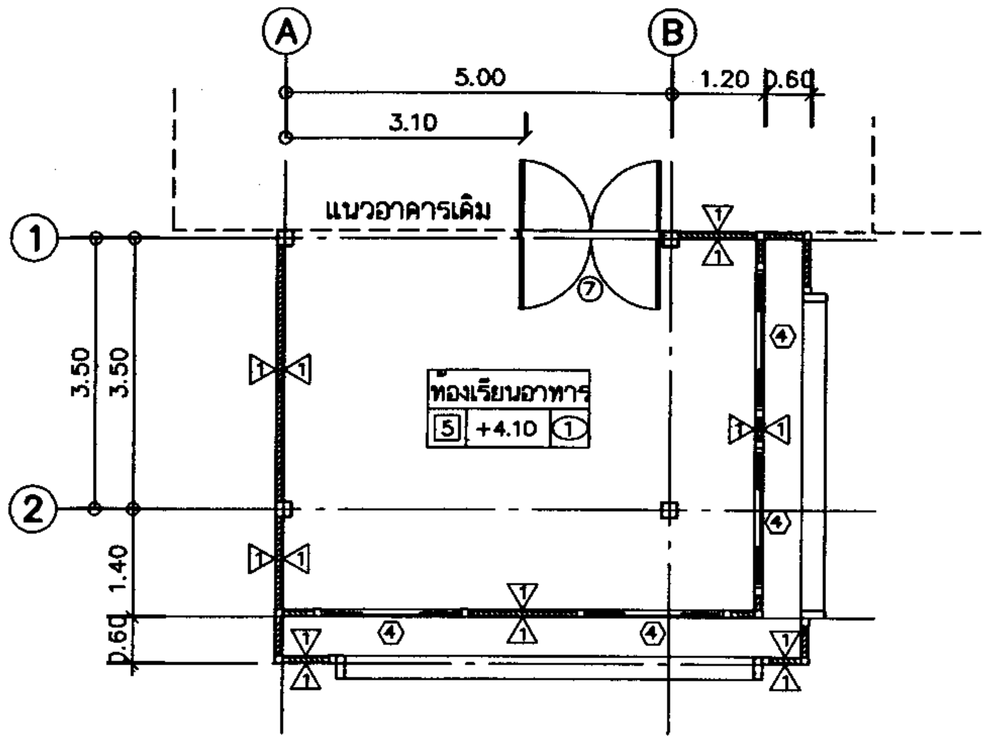

แปลนพื้นชั้นบน

มาตราส่วน 1 : 100

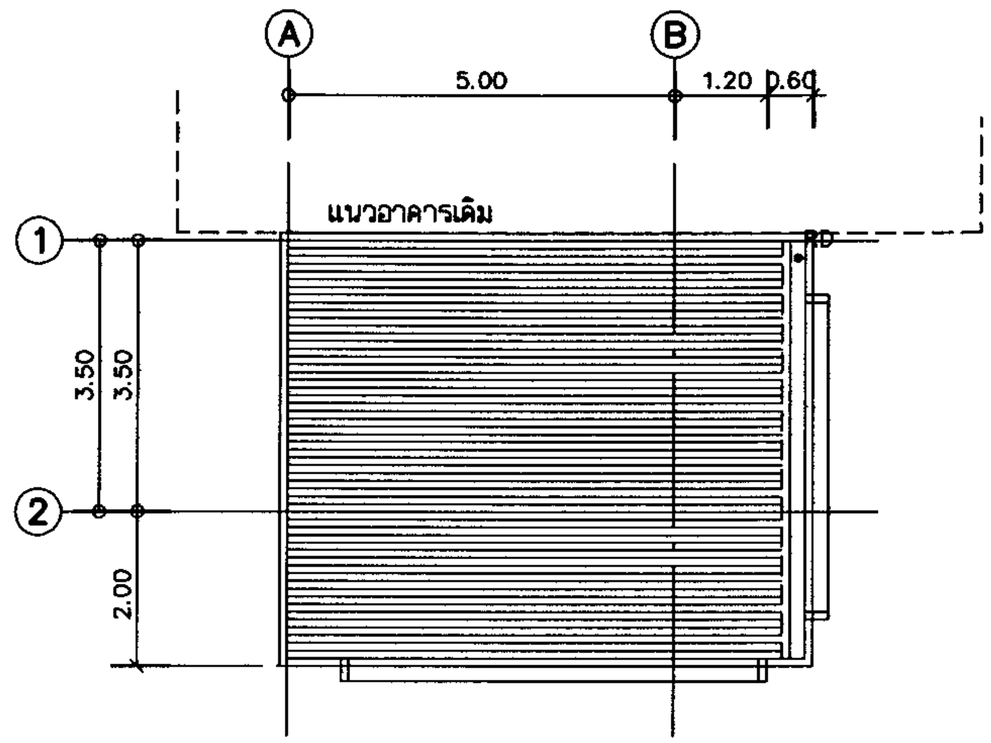

แปลนหลังคา

มาตราส่วน 1 : 100

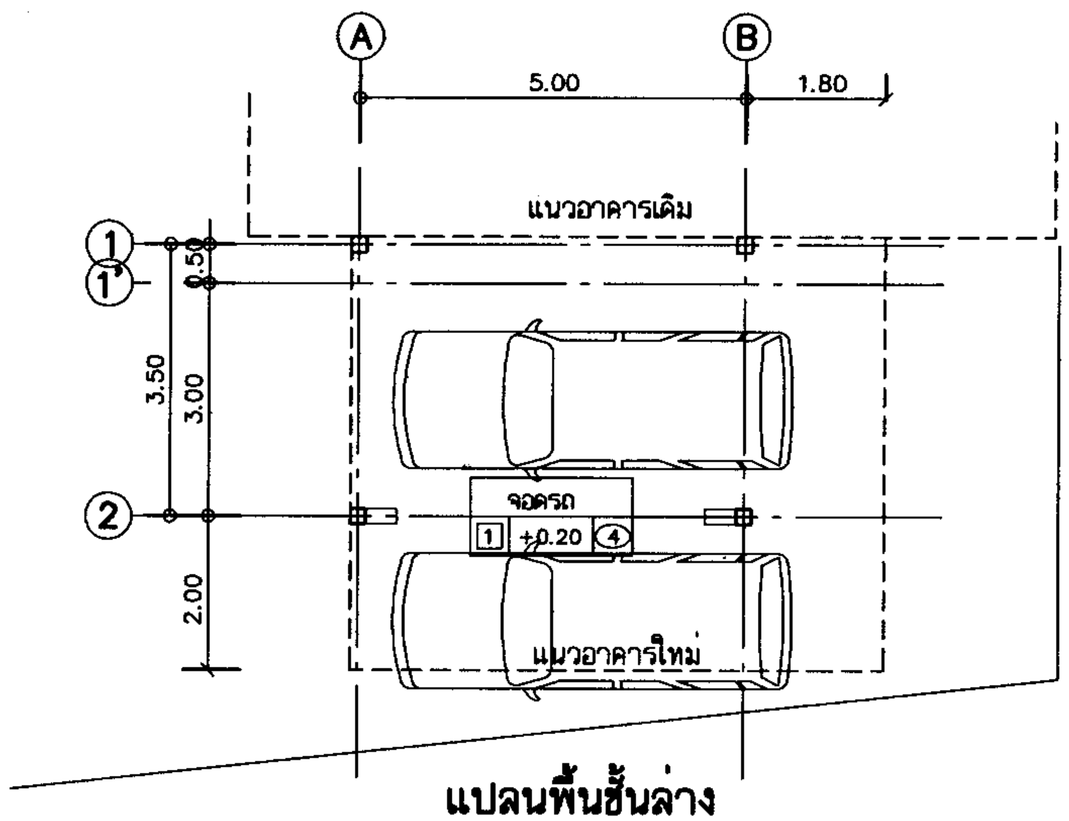

แปลนพื้นชั้นล่าง

มาตราส่วน 1 : 100

PROJECT

อาคารเอนกประสงค์

LOCATION

วิทยาลัยการอัตช่างสิริพระยา สายเปี่ยมละออ

กรุงเทพมหานคร

OWNER

วิทยาลัยการอัตช่างสิริพระยา สายเปี่ยมละออ

ARCHITECTS

วีระยุทธ ทองทวดี ภสถ.6140

76 ถนนระนอง 2 ดุสิต กรุงเทพมหานคร

ENGINEERS

เลิศรัตน์ ทองปรอง สย. 8857

76 ถนนระนอง 2 ดุสิต กรุงเทพมหานคร

ESTIMATE

เยาวรันต์ หวังนิวศน์กุล

76 ถนนระนอง 2 ดุสิต กรุงเทพมหานคร

TITLE

REVISION

1

2

DRAW BY

ชนนิภา ภูมิเสนิคร

DATE

DRAW NO.	TOTAL
A-10	OF 28

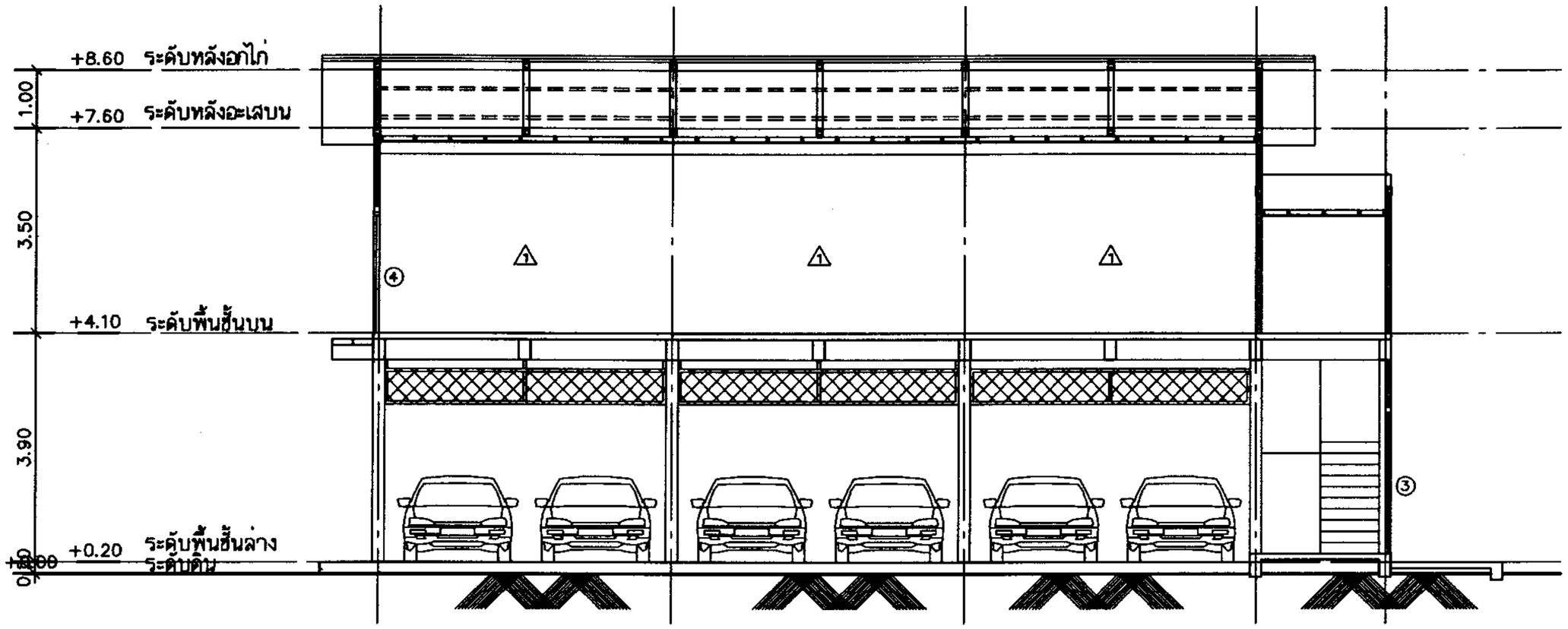

รูปตัด A

มาตราส่วน 1 : 100

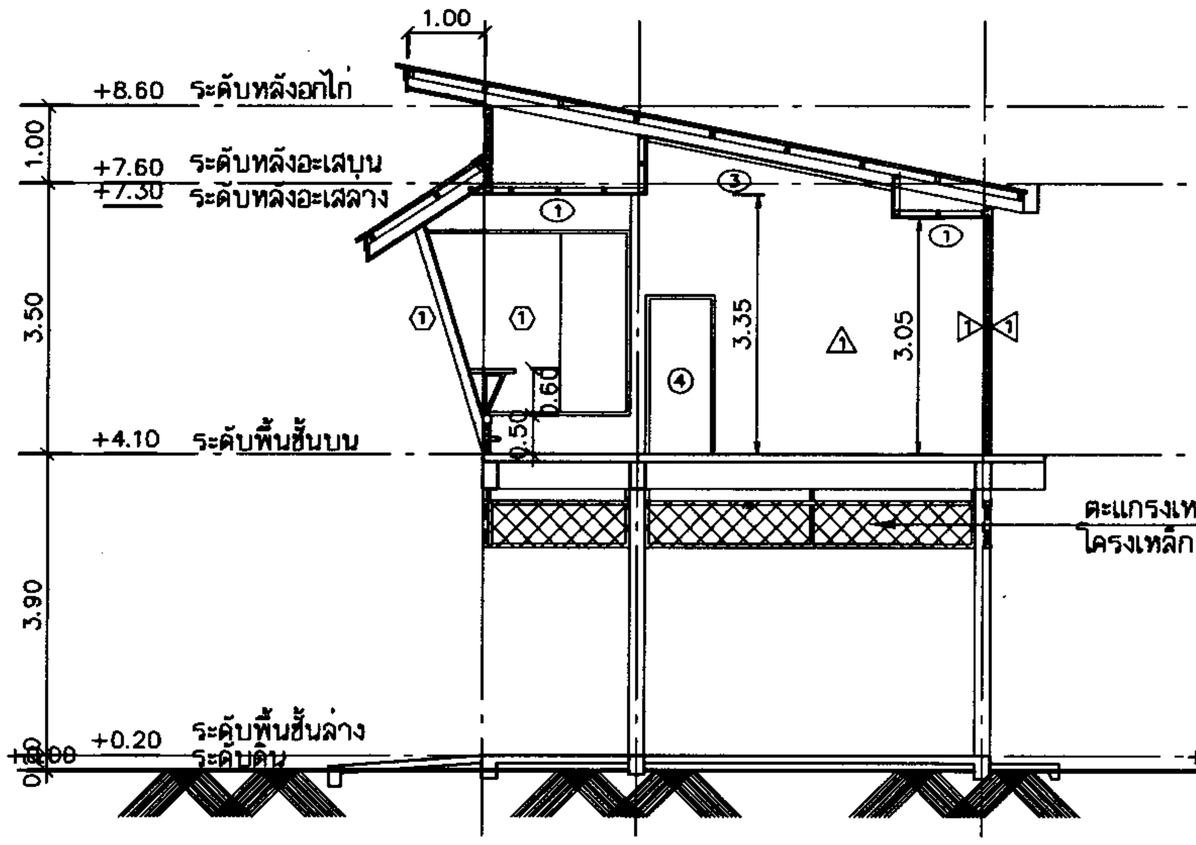

รูปตัด B

มาตราส่วน 1 : 100

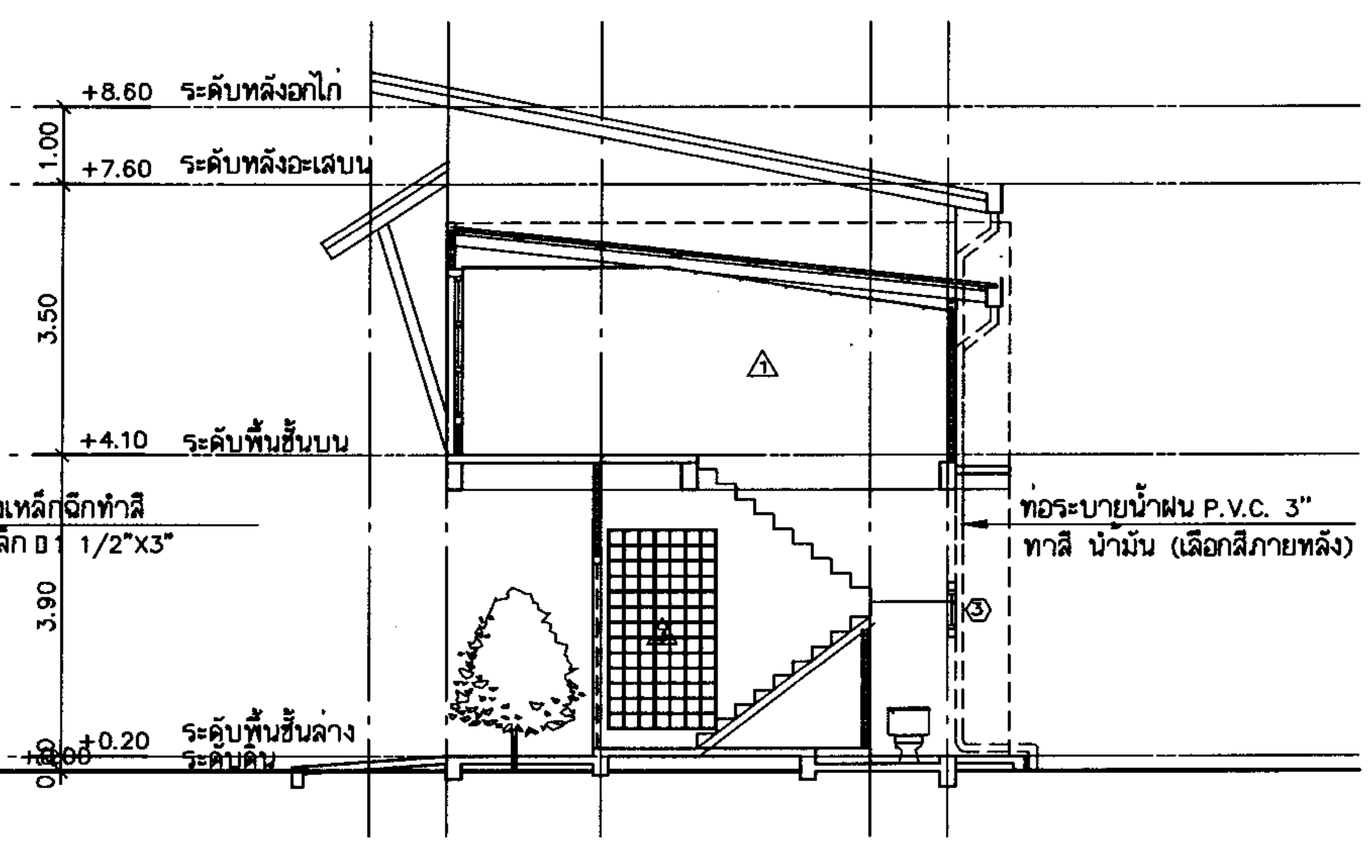

รูปตัด C

มาตราส่วน 1 : 100

PROJECT
อาคารอเนกประสงค์

LOCATION
วิทยาลัยการอาชีพสะอาด สายเอื้อมละออ
กรุงเทพมหานคร

OWNER
วิทยาลัยการอาชีพสะอาด สายเอื้อมละออ

ARCHITECTS
วีระยุทธ ทอมทวดี ภสถ.6140
76 ถนนระนอง 2 ดุสิต กรุงเทพมหานคร

ENGINEERS
เลิศศักดิ์ ทองปรอบ ลย. 8857
76 ถนนระนอง 2 ดุสิต กรุงเทพมหานคร

ESTIMATE
เอกอบันต์ หวังนิวศน์กุล
76 ถนนระนอง 2 ดุสิต กรุงเทพมหานคร

TITLE

REVISION
1
2

DRAW BY
ชนม์นิภา ภูมิเสนีเดช

DATE

DRAW NO.	TOTAL
A-09	OF 28

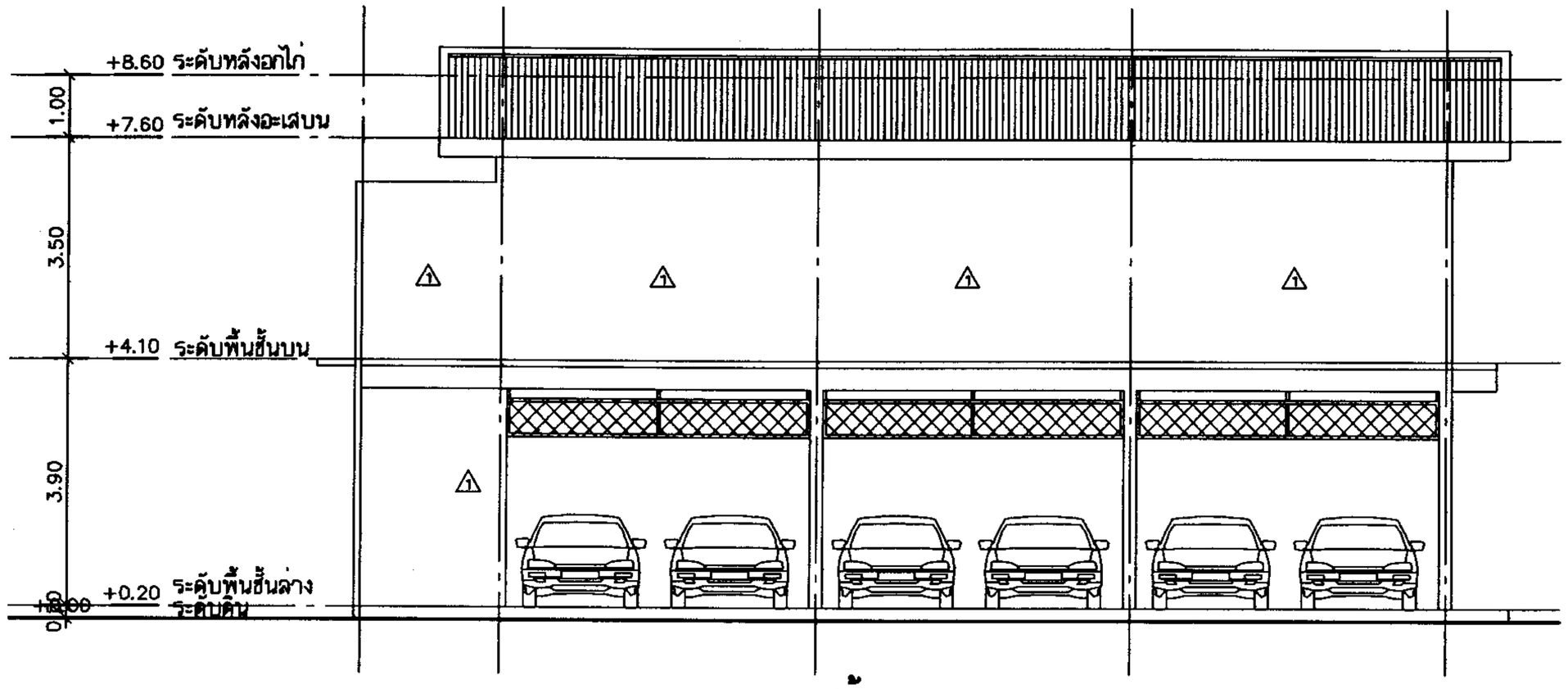

รูปด้าน 3

มาตราส่วน 1 : 100

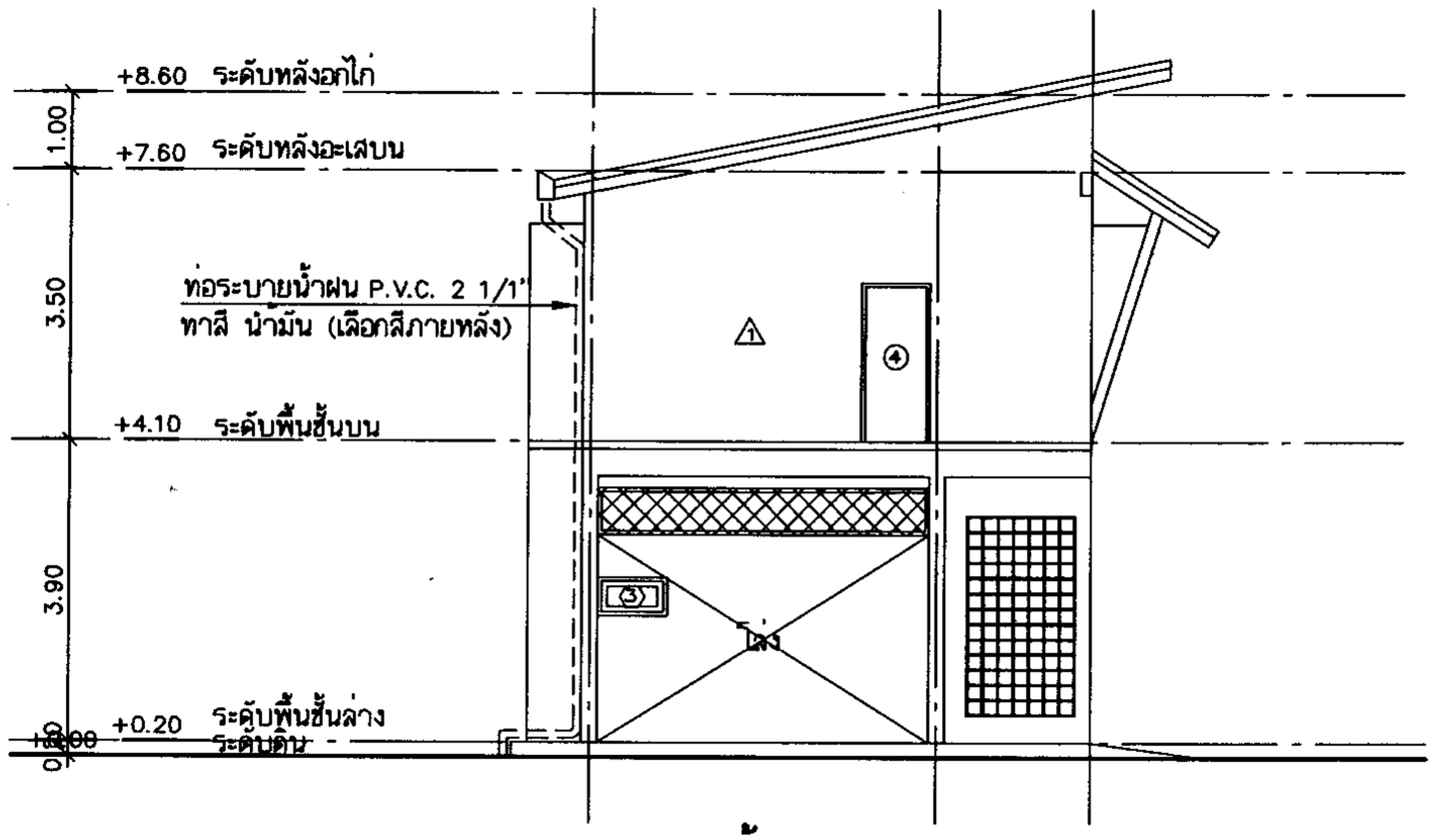

รูปด้าน 4

มาตราส่วน 1 : 100

PROJECT

อาคารเอนกประสงค์

LOCATION

วิทยาลัยการอาชีพสีคิ้วเขา ตำบลเนินสะอาด

กรุงเทพมหานคร

OWNER

วิทยาลัยการอาชีพสีคิ้วเขา ตำบลเนินสะอาด

ARCHITECTS

วีระยุทธ ทองมหาลดี ภสถ.6140

76 ถนนระนอง 2 ดุสิต กรุงเทพมหานคร

ENGINEERS

เลิศศักดิ์ ทองปรอน ส.ย. 8857

76 ถนนระนอง 2 ดุสิต กรุงเทพมหานคร

ESTIMATE

เอกอนันต์ หวังนิวศน์กุล

76 ถนนระนอง 2 ดุสิต กรุงเทพมหานคร

TITLE

REVISION

1

2

DRAW BY

ชนนิภา ภูมิเลนิคร

DATE

DRAW NO.	TOTAL
A-08	OF 28

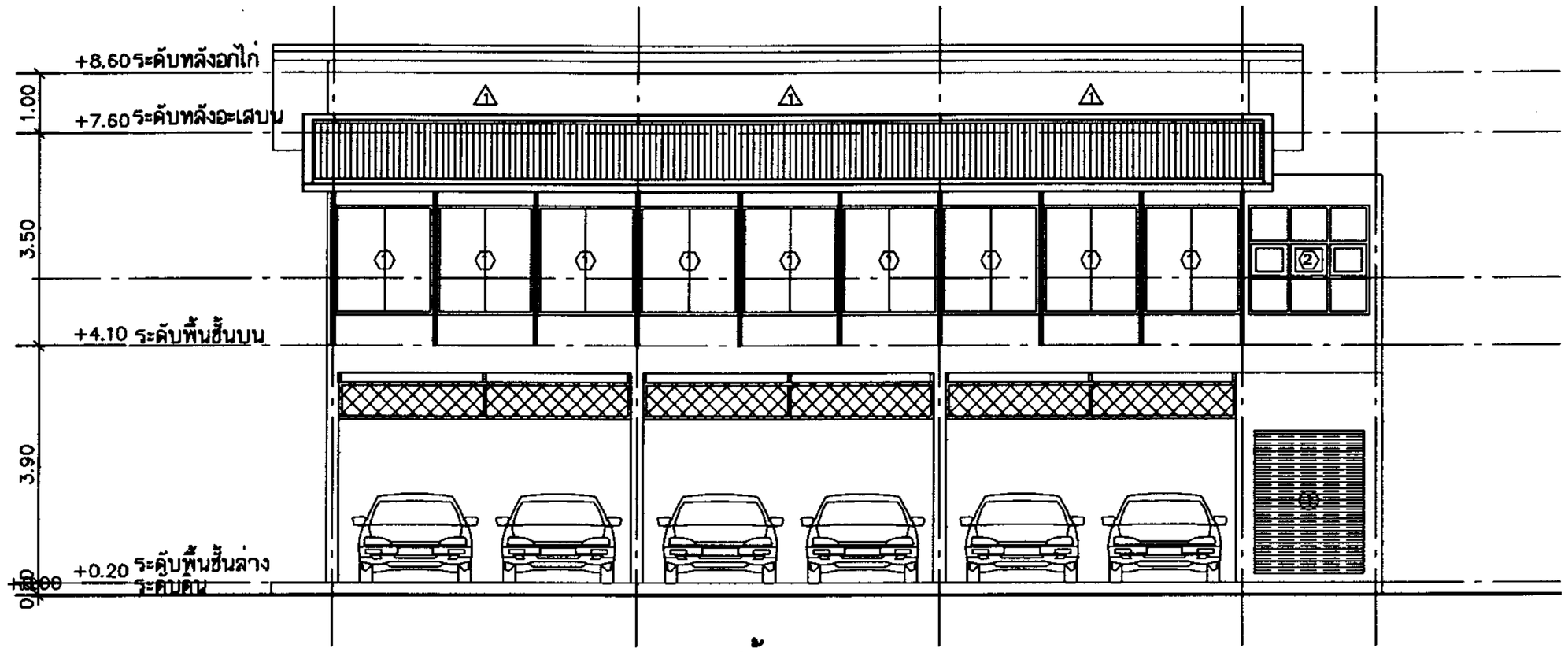

รูปด้าน 1

มาตราส่วน 1 : 100

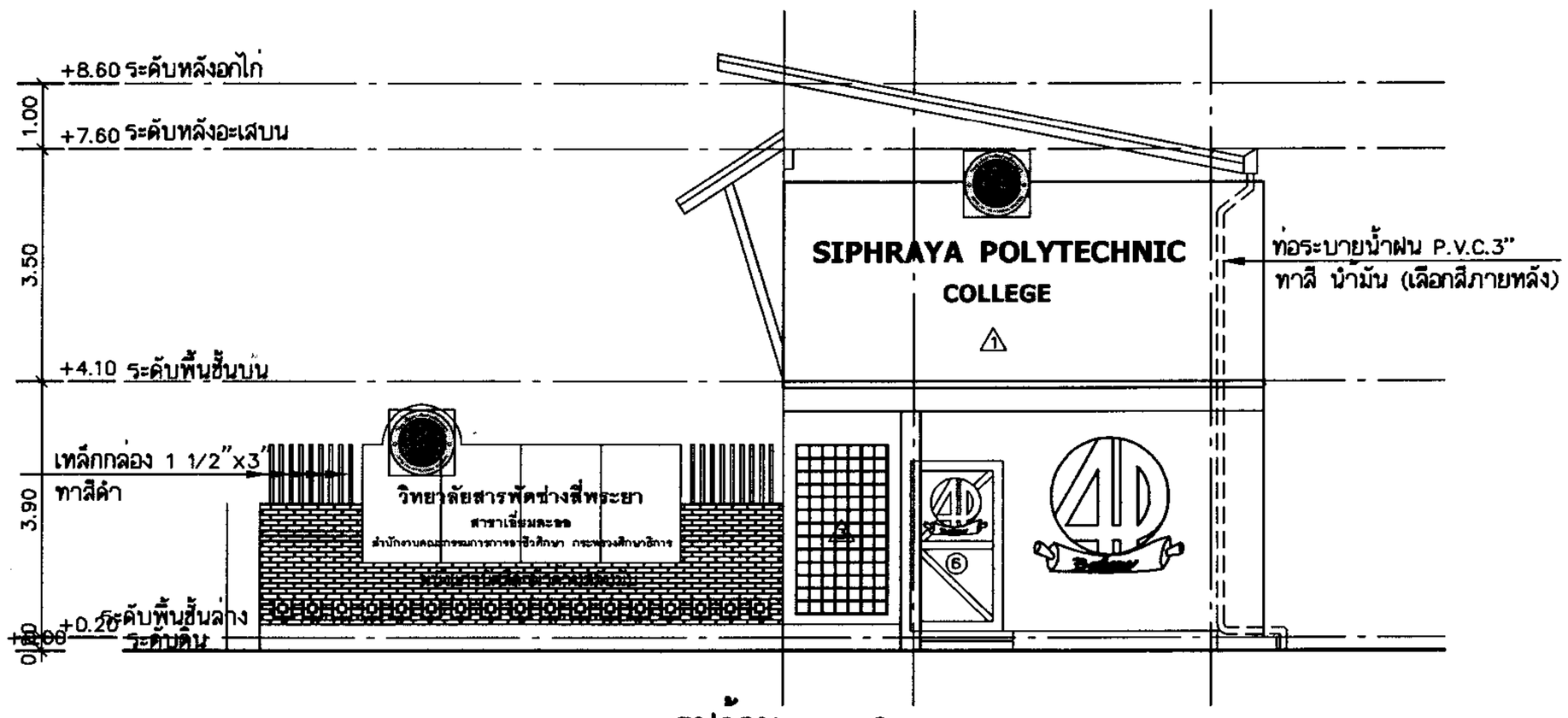

รูปด้าน 2

มาตราส่วน 1 : 100

PROJECT
อาคารอเนกประสงค์

LOCATION
วิทยาลัยสารพัดช่างสี่พระยา สาขาเชี่ยมละออ
กรุงเทพมหานคร

OWNER
วิทยาลัยสารพัดช่างสี่พระยา สาขาเชี่ยมละออ

ARCHITECTS
วีระยุทธ ทองเกวลี ภสถ.6140
76 ถนนระนอง 2 ดุสิต กรุงเทพมหานคร

ENGINEERS
แสงจันท์ ทองปรอบ วย.8857
76 ถนนระนอง 2 ดุสิต กรุงเทพมหานคร

ESTIMATE
เอกอนันต์ หวังนิวศน์กุล
76 ถนนระนอง 2 ดุสิต กรุงเทพมหานคร

TITLE

REVISION
1
2

DRAW BY
ชนม์นิภา ภูมิแดนิคคร

DATE

DRAW NO.	TOTAL
A-07	OF 28

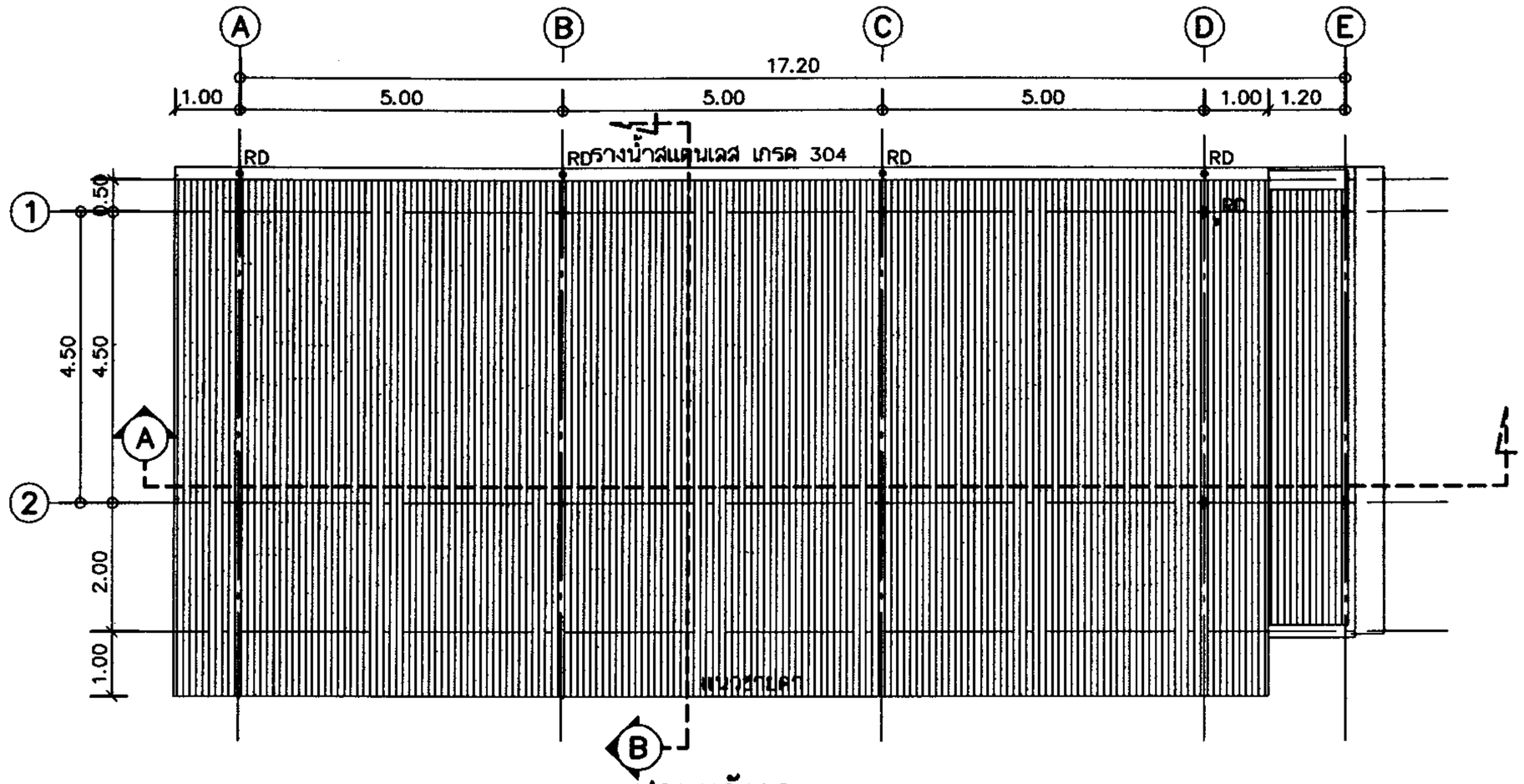

แปลนหลังคา

มาตราส่วน 1 : 100

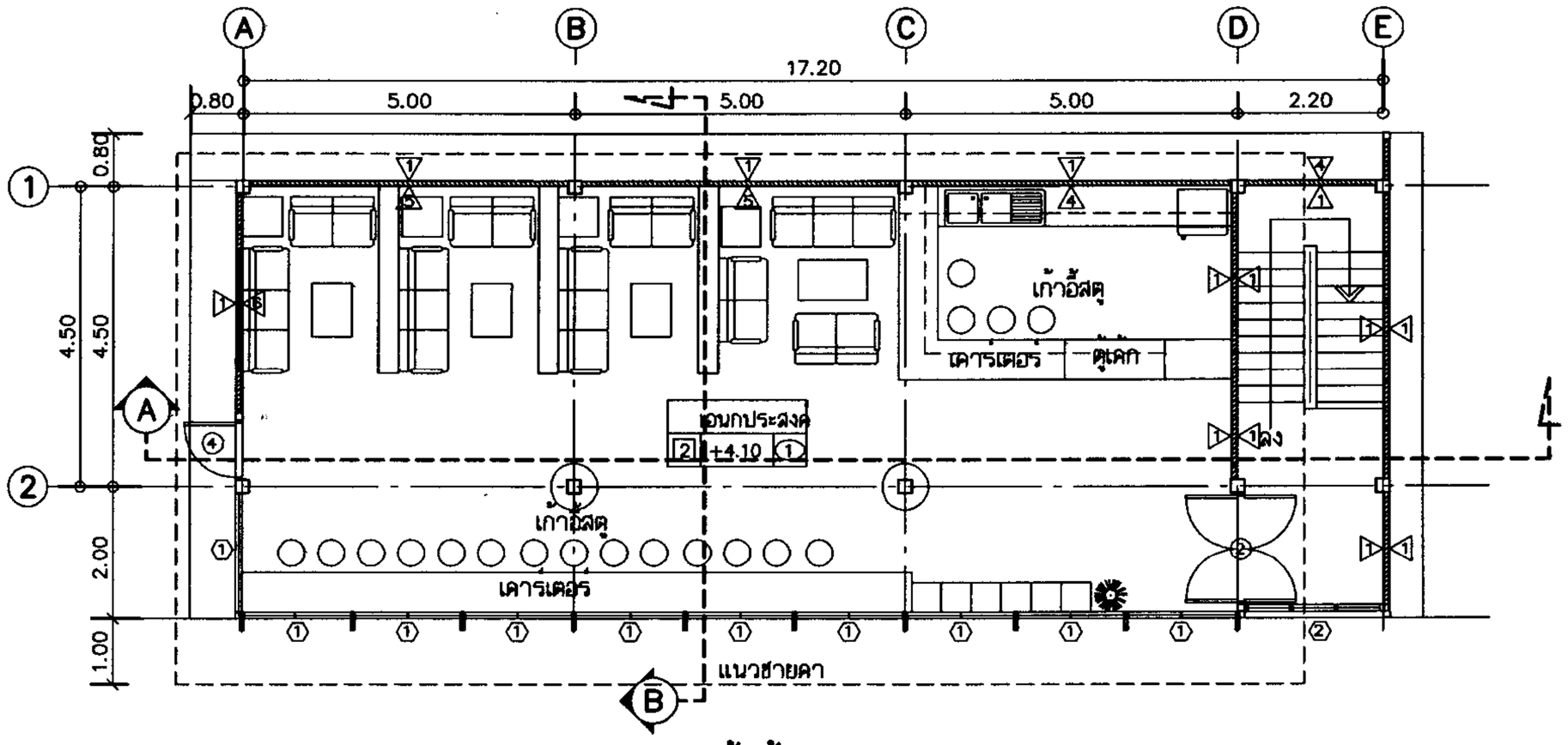

แปลนพื้นชั้นบน

มาตราส่วน 1 : 100

PROJECT

อาคารเอนกประสงค์

LOCATION

วิทยาลัยการจัดอาชีพระยอง ภาษาเบียนละออ

กรุงเทพมหานคร

OWNER

วิทยาลัยการจัดอาชีพระยอง ภาษาเบียนละออ

ARCHITECTS

วีระยุทธ ทอมทวดี ภสถ.6140

76 ถนนระนอง 2 ดุสิต กรุงเทพมหานคร

ENGINEERS

เกลิงศักดิ์ ทองปรอน วย. 8857

76 ถนนระนอง 2 ดุสิต กรุงเทพมหานคร

ESTIMATE

เอกอนันต์ หวังนิวตน์กุล

76 ถนนระนอง 2 ดุสิต กรุงเทพมหานคร

TITLE

REVISION

1

2

DRAW BY

ชนม์นิภา ภูมิแสนิตตร

DATE

DRAW NO.	TOTAL
A-06	OF 28

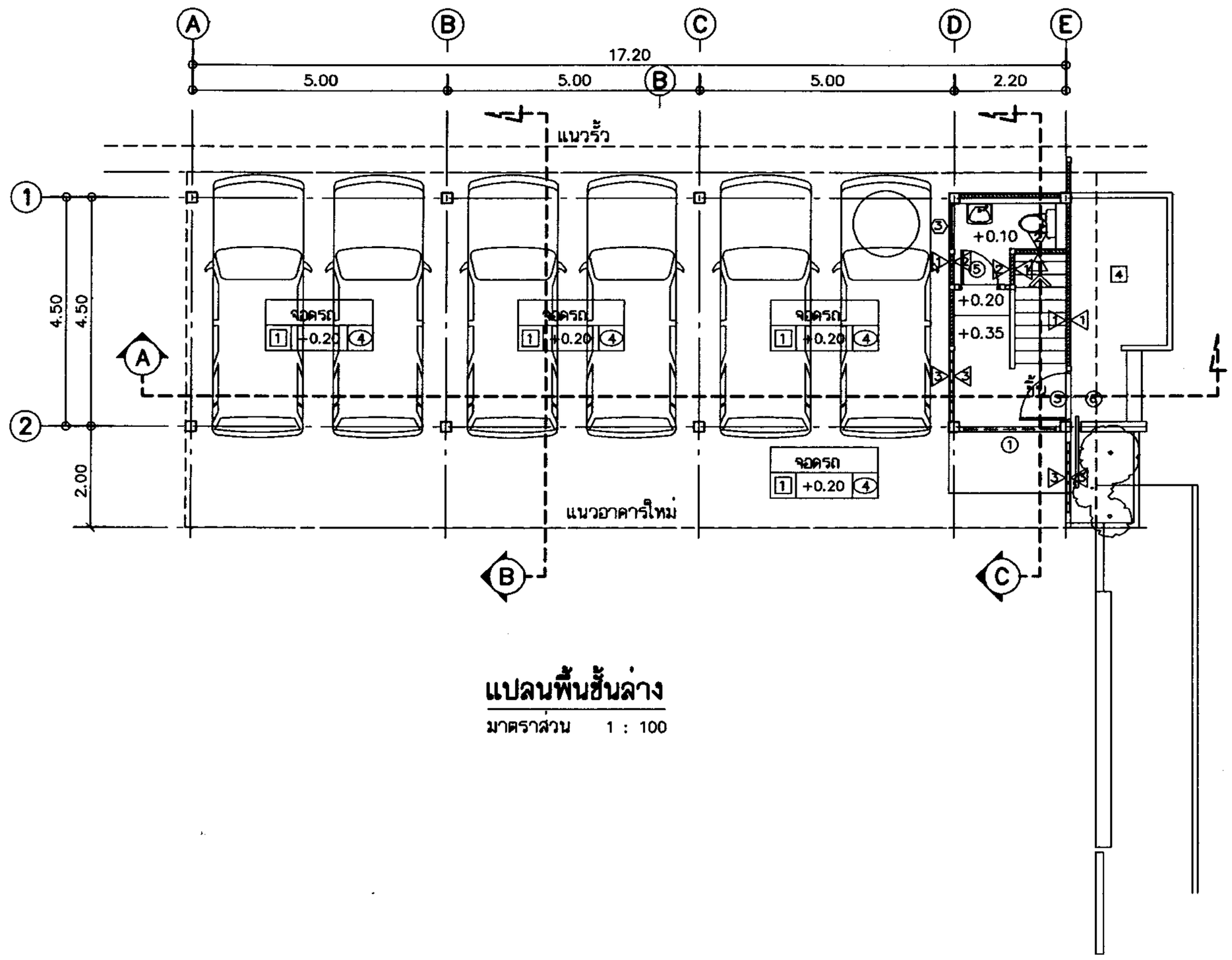

แปลนพื้นชั้นล่าง

มาตราส่วน 1 : 100

PROJECT

อาคารเอนกประสงค์

LOCATION

วิทยาลัยการอาชีพช่างสิบหลวง สายเมืองเดช

กรุงเทพมหานคร

OWNER

วิทยาลัยการอาชีพช่างสิบหลวง สายเมืองเดช

ARCHITECTS

วีระยุทธ ทองทวดี ภสถ.6140

76 ถนนราชนอง 2 ดุสิต กรุงเทพมหานคร

ENGINEERS

เกลิงศักดิ์ ทองปรอน วศ. 8857

76 ถนนราชนอง 2 ดุสิต กรุงเทพมหานคร

ESTIMATE

เอกอนันต์ หวังนิวศน์กุล

76 ถนนราชนอง 2 ดุสิต กรุงเทพมหานคร

TITLE

REVISION

1	
2	

DRAW BY

ชนม์นิภา ภูมิแสนิตศร

DATE

DRAW NO.	TOTAL
A-05	OF 28

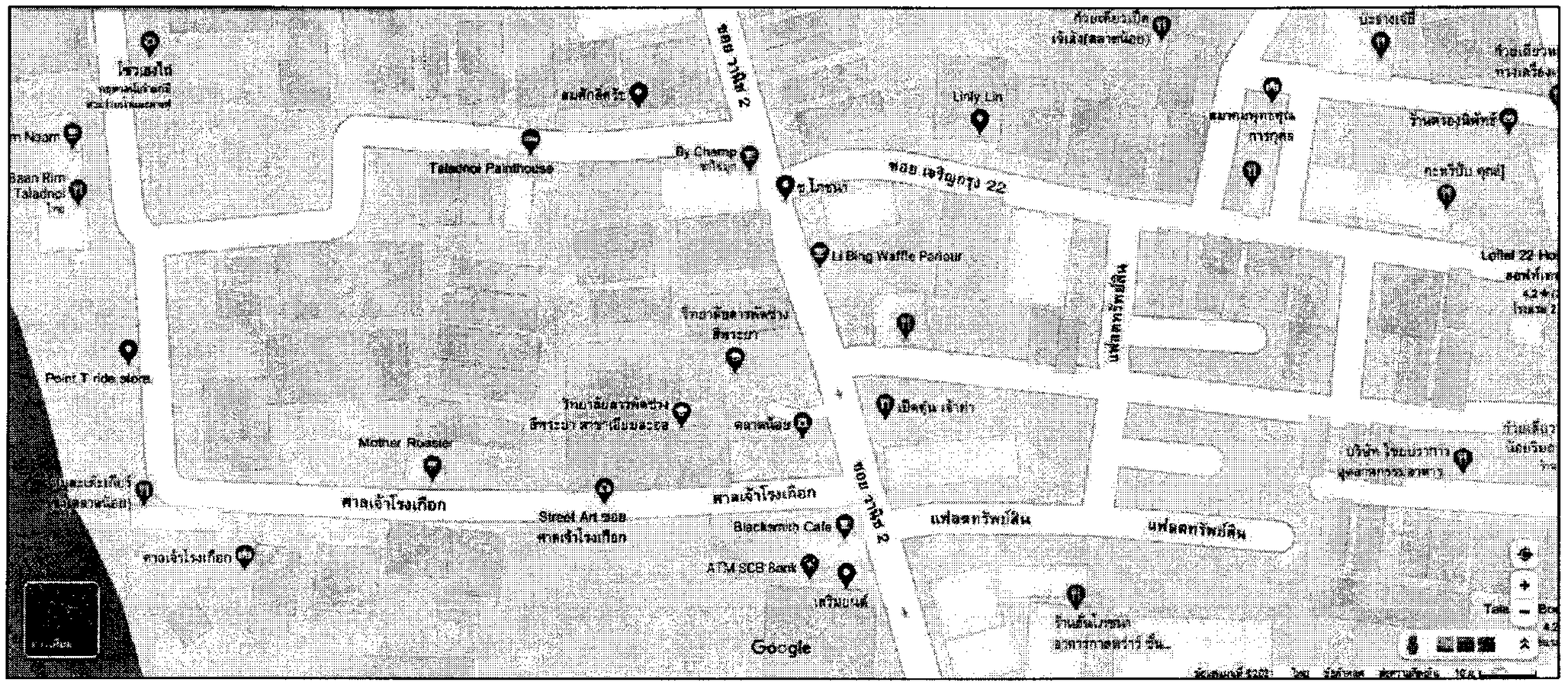

แผนที่สังเขป

PROJECT	อาคารเอนกประสงค์
LOCATION	วิทยาลัยสารพัดช่างสีพระยา สายเบี้ยมะลอ
	กรุงเทพมหานคร
OWNER	วิทยาลัยสารพัดช่างสีพระยา สายเบี้ยมะลอ
ARCHITECTS	วีระยุทธ ทอมทวดี ภสถ.ธา40
	76 ถนนระนอง 2 ดุสิต กรุงเทพมหานคร
ENGINEERS	เดลิงจัดี ทองปรอบ ระเบ 8857
	76 ถนนระนอง 2 ดุสิต กรุงเทพมหานคร
ESTIMATE	เอกอบันต์ หวังนิวตน์กุล
	76 ถนนระนอง 2 ดุสิต กรุงเทพมหานคร
TITLE	
REVISION	
1	
2	
DRAW BY	ชนนิกา ภูมิแสนิตตร
DATE	
DRAW NO.	A-04
TOTAL OF	28

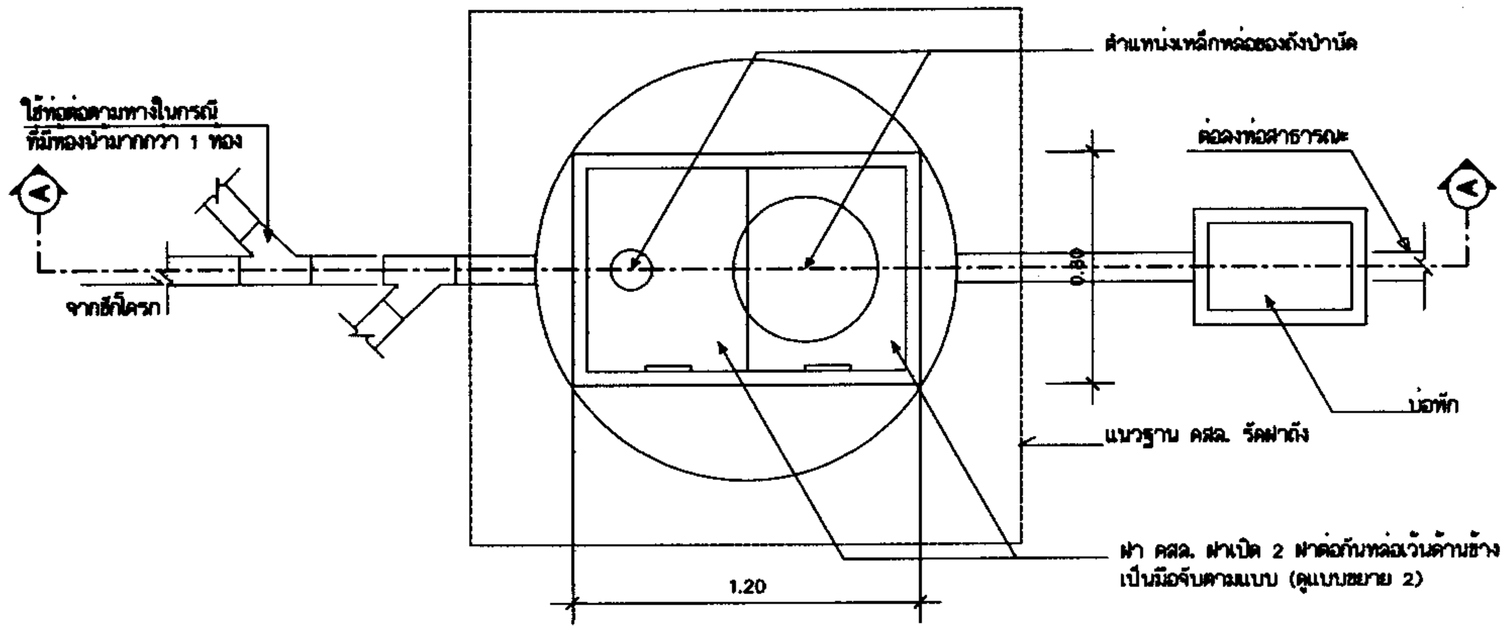

1 SN-05 แปลนการติดตั้งถังบำบัดน้ำเสียสำเร็จรูป

มาตราส่วน 1 : 25

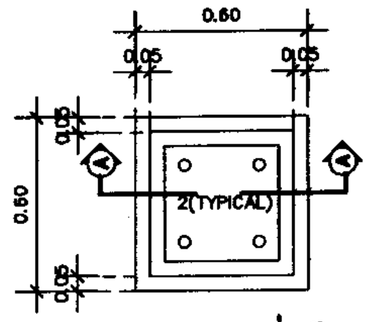

2 SN-03 แบบขยายบ่อพัก

มาตราส่วน 1 : 25

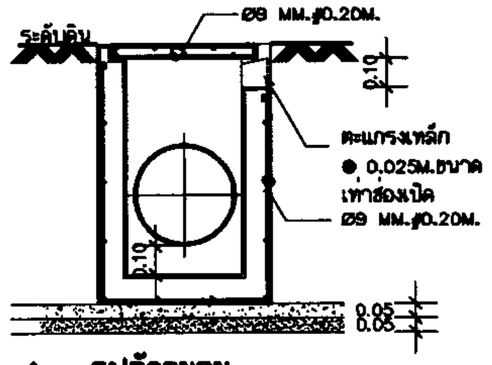

รูปตัดขยาย

มาตราส่วน 1 : 25

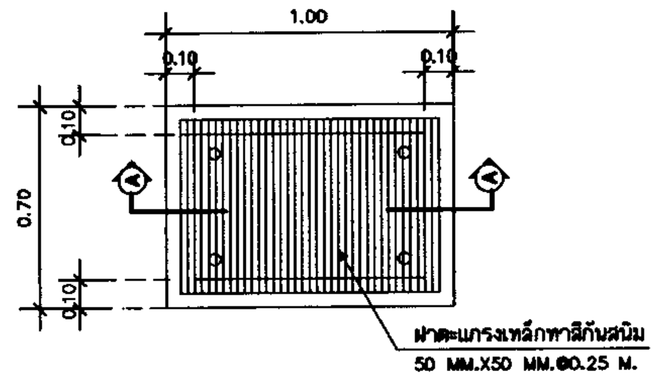

3 SN-03 แบบขยายบ่อดักขยะ-ไขมัน

มาตราส่วน 1 : 25

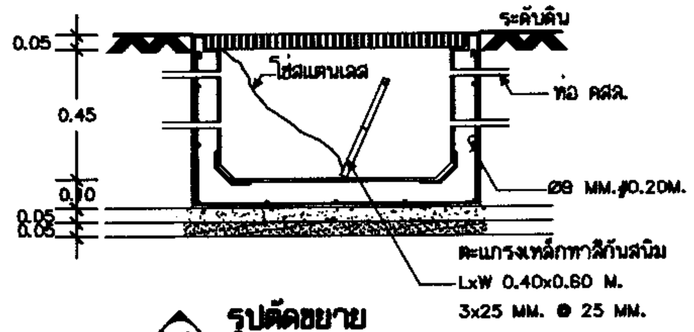

รูปตัดขยาย

มาตราส่วน 1 : 25

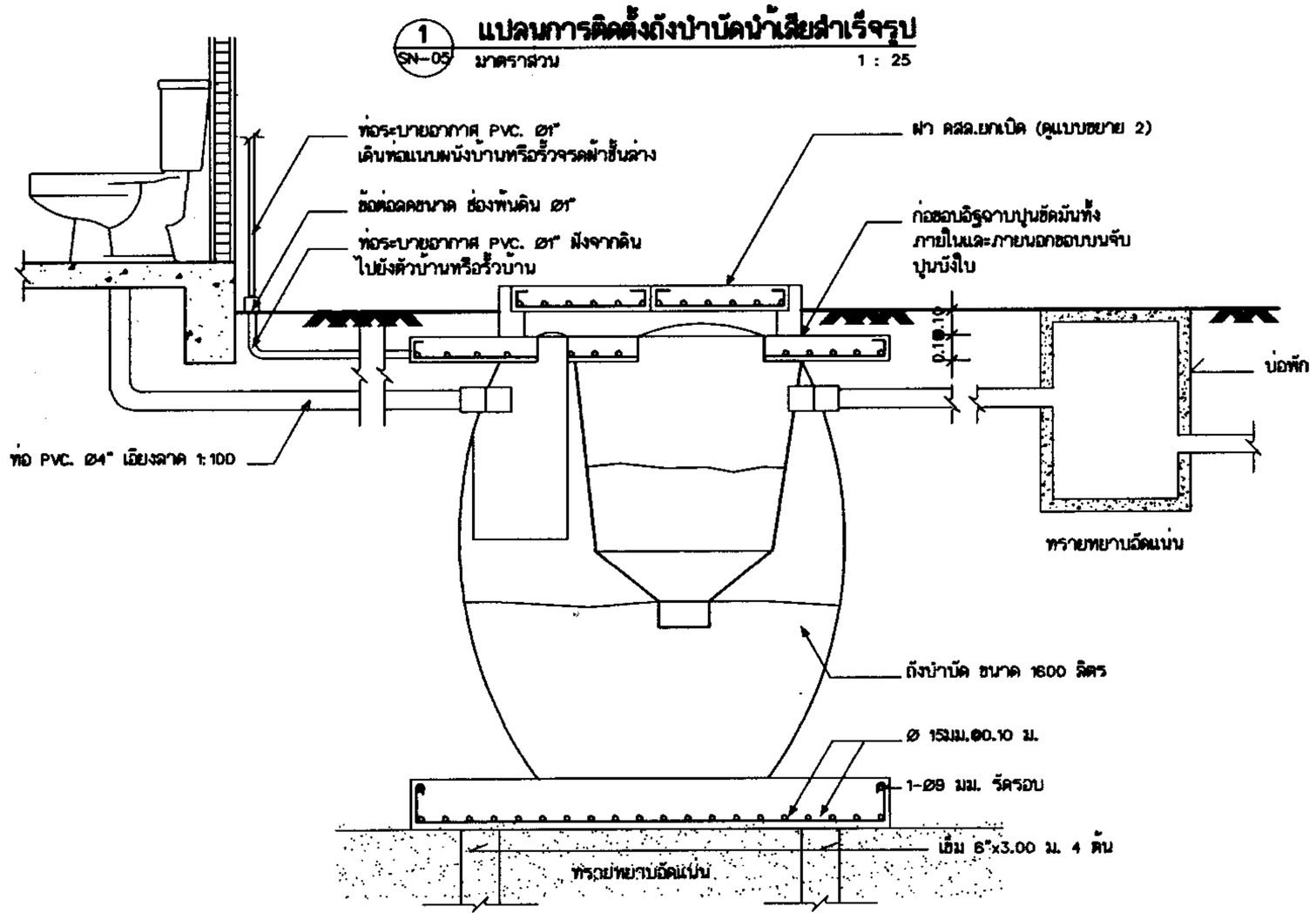

รูปตัดขยาย

มาตราส่วน 1 : 25

หมายเหตุ ทากระดับดานคอดินท้องน้ำชั้นล่างมีระดับต่ำ
หรือตำแหน่งถังบำบัดอยู่ห่างจากท้องน้ำมาก
ทำให้ท่อเข้ามีความลาดเอียงไม่ถึง 1:100
ก็ให้ลดระดับการฝังถังบำบัดลงไปอีก
แต่อิฐก่อขอบตามแบบต้องสูงไม่เกิน 0.80ม.

PROJECT	อาคารเอนกประสงค์
LOCATION	วิทยาลัยการอาชีพเสาชิงช้า ถนนเยี่ยมสะอาด กรุงเทพมหานคร
OWNER	วิทยาลัยการอาชีพเสาชิงช้า ถนนเยี่ยมสะอาด
ARCHITECTS	วีระยุทธ ทองเทวดี ภสถ.6140 76 ถนนระนอง 2 ดุสิต กรุงเทพมหานคร
ENGINEERS	เถลิงศักดิ์ ทองปราบ สย. 8857 76 ถนนระนอง 2 ดุสิต กรุงเทพมหานคร
ESTIMATE	เอกอนันต์ หวังนิวศน์กุล 76 ถนนระนอง 2 ดุสิต กรุงเทพมหานคร
โครงการขยายบ่อบำบัด	
REVISION	1 2
DRAW BY	ชนม์นิภา ภูมิแสนิตตร
DATE	
DRAW NO.	SN-04
TOTAL OF	28

แบบขยายการติดตั้งท่อและระบบต่างๆ

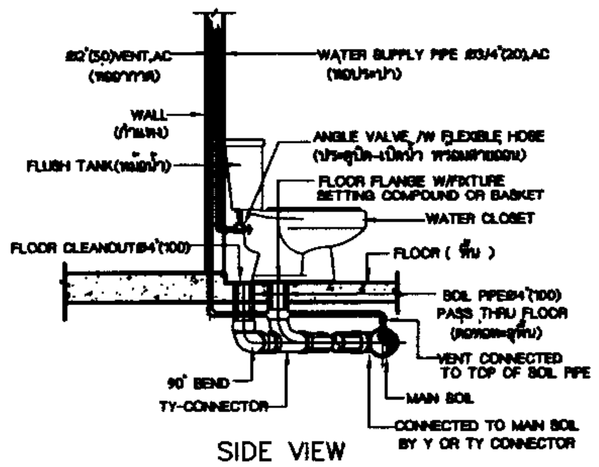

WATER CLOSET (FLUSH TANK)

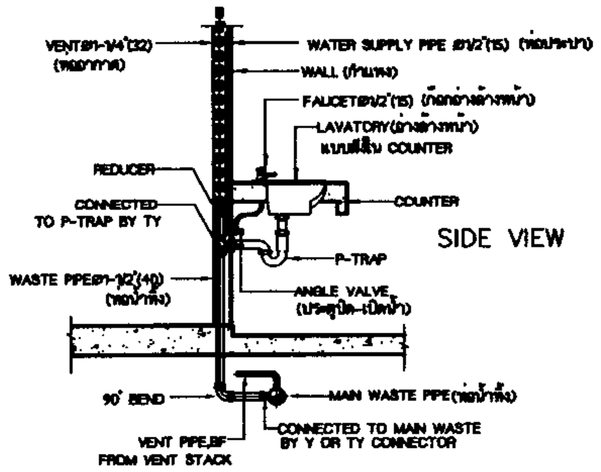

LAVATORY (COUNTER TYPE)

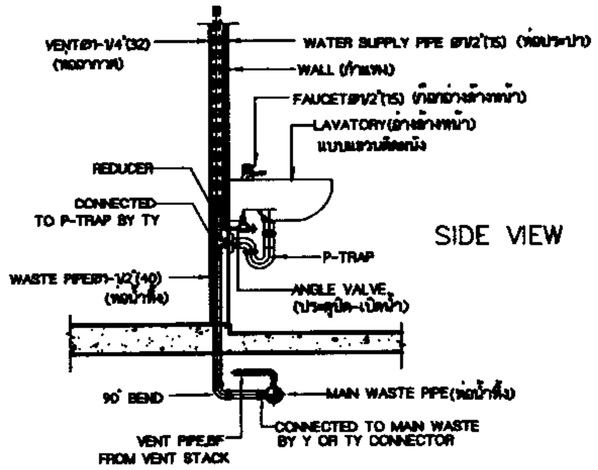

LAVATORY (HANGING TYPE)

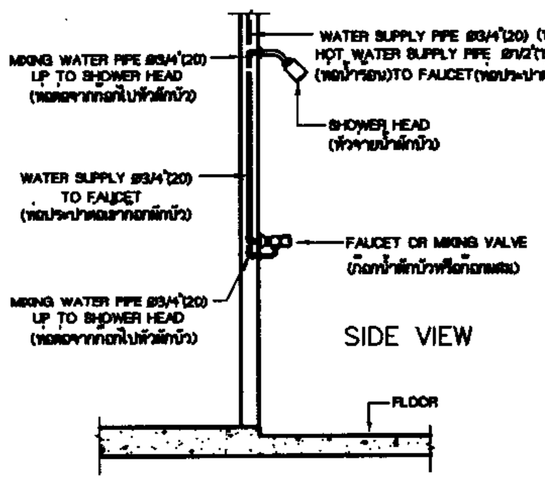

SHOWER HEAD

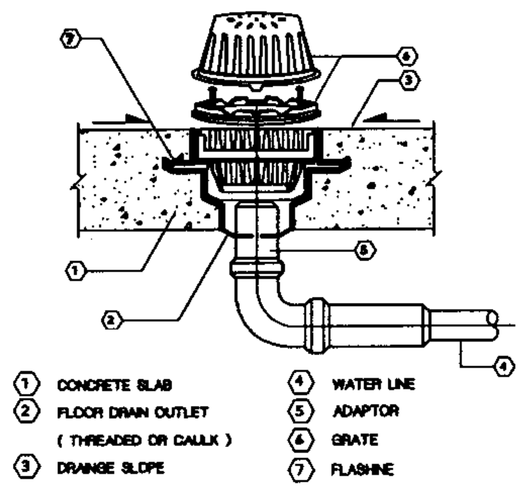

ROOF DRAIN (RD)

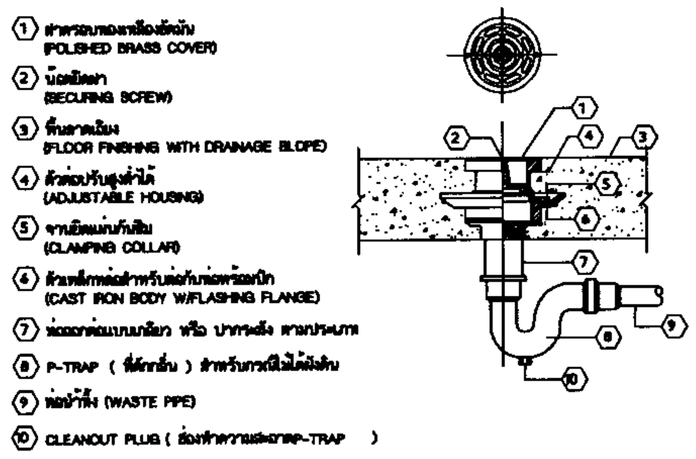

FLOOR DRAIN (WASTE)

PROJECT
อาคารเอนกประสงค์

LOCATION
วิทยาลัยการอาชีพพระยา สายเปี่ยมสอง
กรุงเทพมหานคร

OWNER
วิทยาลัยการอาชีพพระยา สายเปี่ยมสอง

ARCHITECTS
วีระยุทธ ทอมทวดี ภสถ.5140
76 ถนนราชดำเนิน 2 ดุสิต กรุงเทพมหานคร

ENGINEERS
เชิงชัยชี้ ทองประดับ สย. 8857
76 ถนนราชดำเนิน 2 ดุสิต กรุงเทพมหานคร

ESTIMATE
เอกอนันต์ หวังนิวศน์กุล
76 ถนนราชดำเนิน 2 ดุสิต กรุงเทพมหานคร

แบบขยายการติดตั้งท่อ

REVISION
1
2

DRAW BY
ชนนิภา ภูมิแสนิตศร

DATE

DRAW NO.	TOTAL
SN-03	OF 28

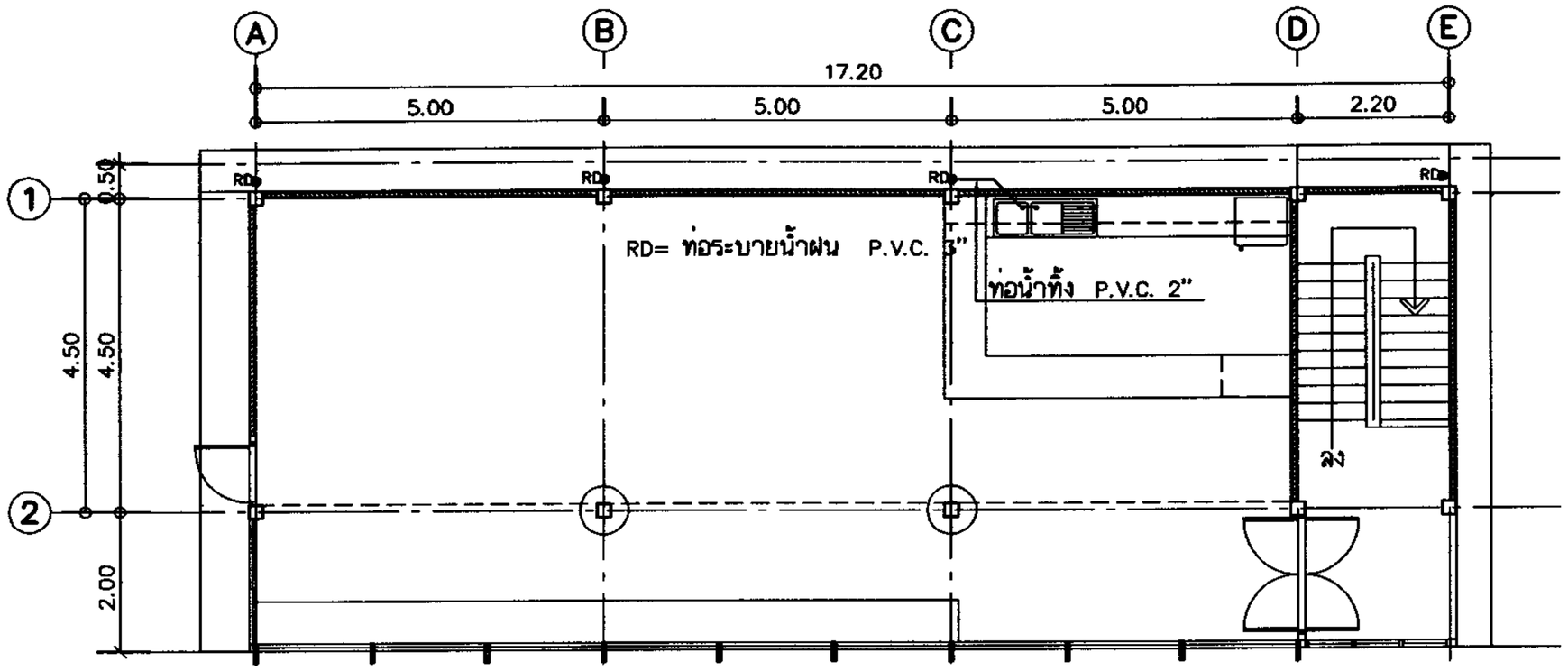

แปลนสุขาภิบาลชั้นบน

มาตราส่วน 1 : 100

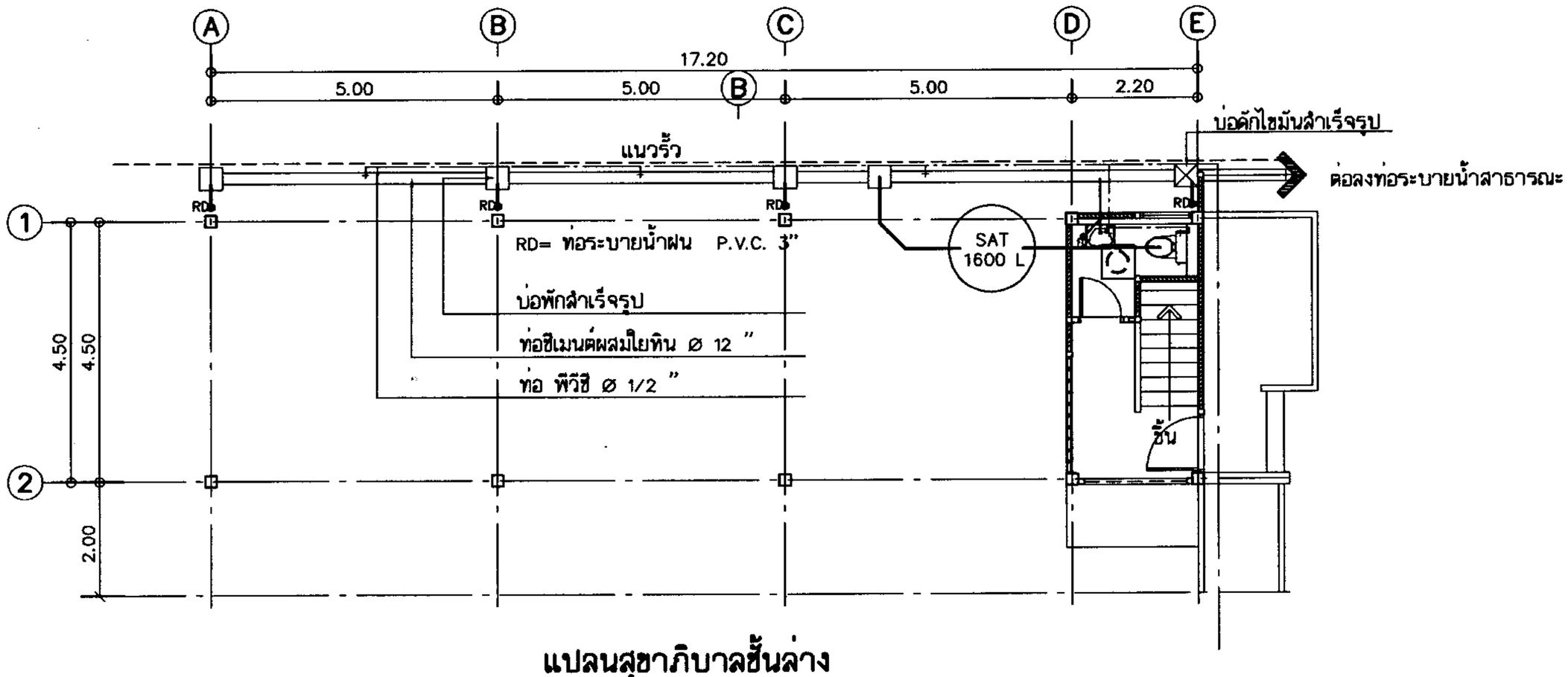

แปลนสุขาภิบาลชั้นล่าง

มาตราส่วน 1 : 100

PROJECT
อาคารอเนกประสงค์

LOCATION
วิทยาลัยการอาชีพเสิงสาง ตำบลเนินสะอาด
กรุงเทพมหานคร

OWNER
วิทยาลัยการอาชีพเสิงสาง ตำบลเนินสะอาด

ARCHITECTS
วีระยุทธ ทองทวลดี ภสถ.6140
76 ถนนระนอง 2 ดุสิต กรุงเทพมหานคร

ENGINEERS
เกริงศักดิ์ ทองปรอน สย. 8857
76 ถนนระนอง 2 ดุสิต กรุงเทพมหานคร

ESTIMATE
เอกอนันต์ หวังนิวศน์กุล
76 ถนนระนอง 2 ดุสิต กรุงเทพมหานคร

TITLE

REVISION
1
2

DRAW BY
ชนนิภา ภูมิเสนิคร

DATE

DRAW NO.	TOTAL OF
SN-01	28

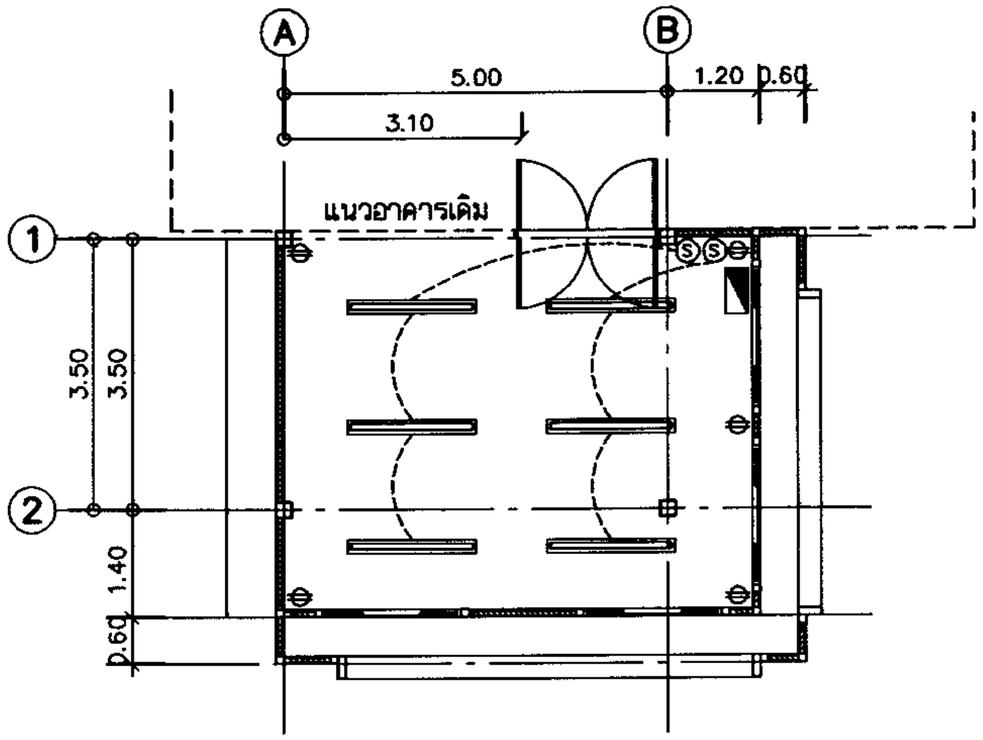

แปลนไฟฟ้าชั้นบน

มาตราส่วน 1 : 100

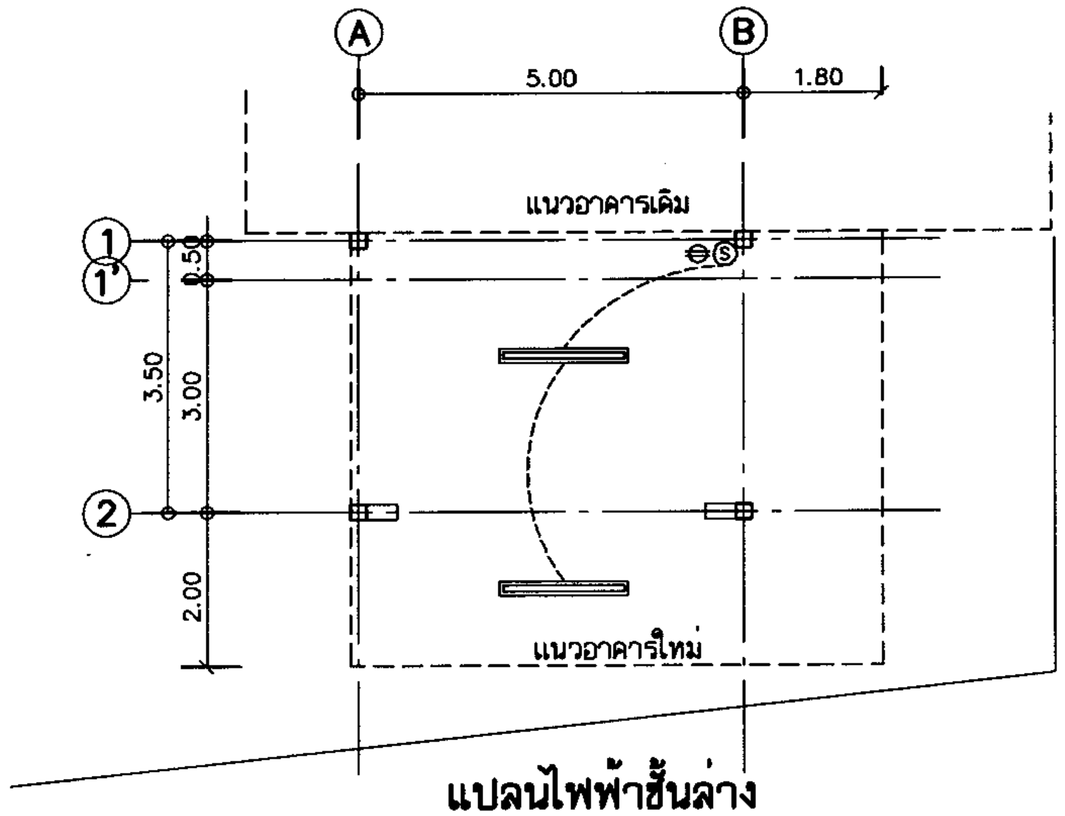

แปลนไฟฟ้าชั้นล่าง

มาตราส่วน 1 : 100

PROJECT

อาคารเอนกประสงค์

LOCATION

วิทยาลัยการอาชีพฝางพิพัฒนา ลายาเปี่ยมสะอาด

กรุงเทพมหานคร

OWNER

วิทยาลัยการอาชีพฝางพิพัฒนา ลายาเปี่ยมสะอาด

ARCHITECTS

วิระยุทธ ทองเทวดี กสถ.6140

76 ถนนระนอง 2 ดุสิต กรุงเทพมหานคร

ENGINEERS

เฉลิมศักดิ์ ทองปรอน สย. 8857

76 ถนนระนอง 2 ดุสิต กรุงเทพมหานคร

ESTIMATE

เอกอนันต์ หวังนิวศน์กุล

76 ถนนระนอง 2 ดุสิต กรุงเทพมหานคร

TITLE

REVISION

1

2

DRAW BY

ชนม์นิภา ภูมิเดชนิตศร

DATE

DRAW NO.	TOTAL
E-03	OF 28

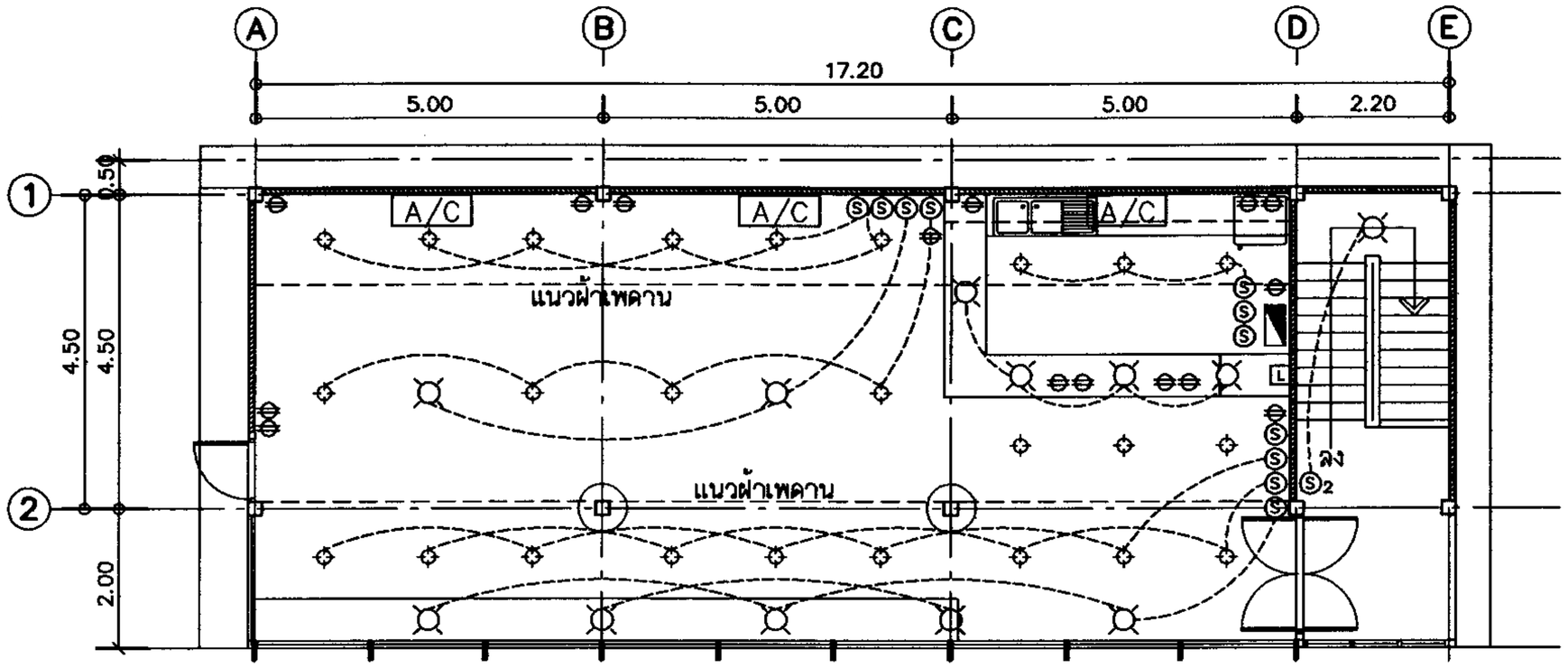

แปลนไฟฟ้าชั้นบน

มาตราส่วน 1 : 100

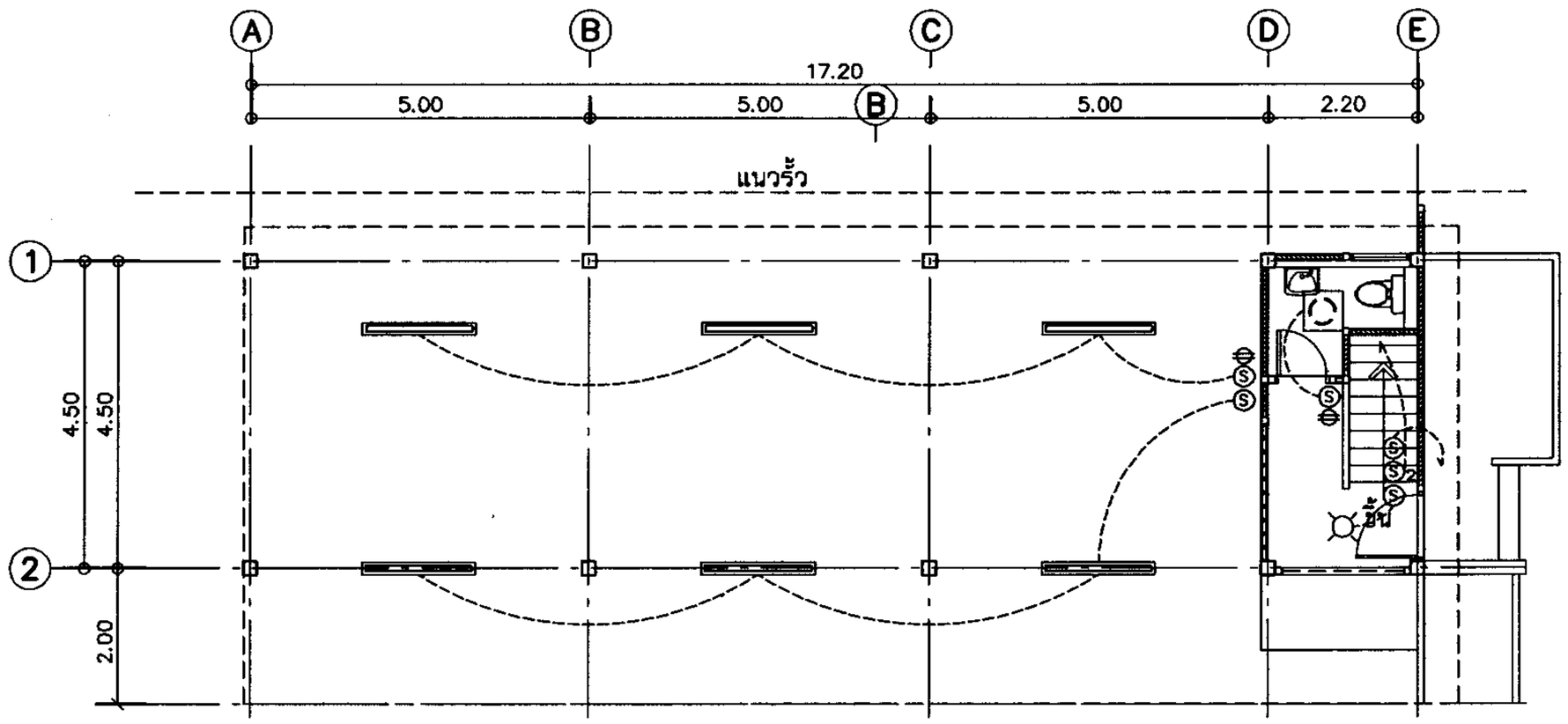

แปลนไฟฟ้าชั้นล่าง

มาตราส่วน 1 : 100

PROJECT

อาคารเอนกประสงค์

LOCATION

วิทยาลัยการอาชีพพระยา สายเบี้ยและออ

กรุงเทพมหานคร

OWNER

วิทยาลัยการอาชีพพระยา สายเบี้ยและออ

ARCHITECTS

วิระยุทธ ทอมทวดี กฎ.6140

76 ถนนระนอง 2 ดุสิต กรุงเทพมหานคร

ENGINEERS

เลิศศักดิ์ ทองปาลม สย. 8857

76 ถนนระนอง 2 ดุสิต กรุงเทพมหานคร

ESTIMATE

เอกอนันต์ หวังนิวศน์กุล

76 ถนนระนอง 2 ดุสิต กรุงเทพมหานคร

TITLE

REVISION

1

2

DRAW BY

ชนนิกา ภูมิเลศนิคร

DATE

DRAW NO.	TOTAL OF
E-02	28

รายละเอียดประกอบแบบไฟฟ้า

งานระบบไฟฟ้า

แผงคุมไฟฟ้า	ขนาด 30 Amp. LOAD CENTER SQUARE –D แบบกล่องเหล็ก
มิเตอร์ไฟฟ้า	ขนาด 30 แอมป์
สายเมน	สายเดี่ยวขนาด 16 มม จากแผงควบคุมไฟฟ้า (มาตราฐาน มอก)
สายแสงสว่าง(หลอดไฟ)	เส้นผ่าศูนย์กลาง 1.5 มม(มาตราฐาน มอก)
สายไฟฟ้ากำลัง (ปลั๊ก)	เส้นผ่าศูนย์กลาง 2.5 มม(มาตราฐาน มอก)
ดวงโคม	ภายในประเทศ ชนิดกลมมีลายในตัว (มาตราฐานของบริษัท)
สายไฟภายใน	เดินร้อยท่อ พีวีซี
อุปกรณ์	สวิตซ์และปลั๊กของ NATIONAL ภายในประเทศ (มาตราฐาน มอก)

รายการประกอบแบบ

	แผงสวิทซ์และคัตเอาท์ SQUARE–D ขนาด 30 , 63 แอมป์
S	สวิทซ์เปิด-ปิด (ทางเดียว) NATIONAL
S2	สวิทซ์เปิด-ปิด (2ทาง) NATIONAL
S3	สวิทซ์เปิด-ปิด (3ทาง) NATIONAL
	เต้าเสียบปลั๊ก ชนิดฝัง NATIONAL พร้อมสายดิน
	โคมไฟสะท้อนแสงหลอด T8
	ดวงโคมฟลูออเรสเซนต์ติดใต้ฝ้า 18 วัตต์
	ดวงโคมฟลูออเรสเซนต์ติดใต้ฝ้า 32 วัตต์ (ชนิดกลม)
	ดาวน์ไลท์ LED
	โคมห้อยเพดาน
	เต้ารับโทรศัพท์
TV	เต้าเสียบสาย ทีวี RG6
L	เต้าเสียบสาย LAN
A/C	ตำแหน่งติดตั้งแอร์
———	สายเมนไฟฟ้าต่อเข้าบ้าน ø 16 MM(สายเดี่ยว)
— — —	สายดวงโคมแสงสว่าง ø 1.5 MM.

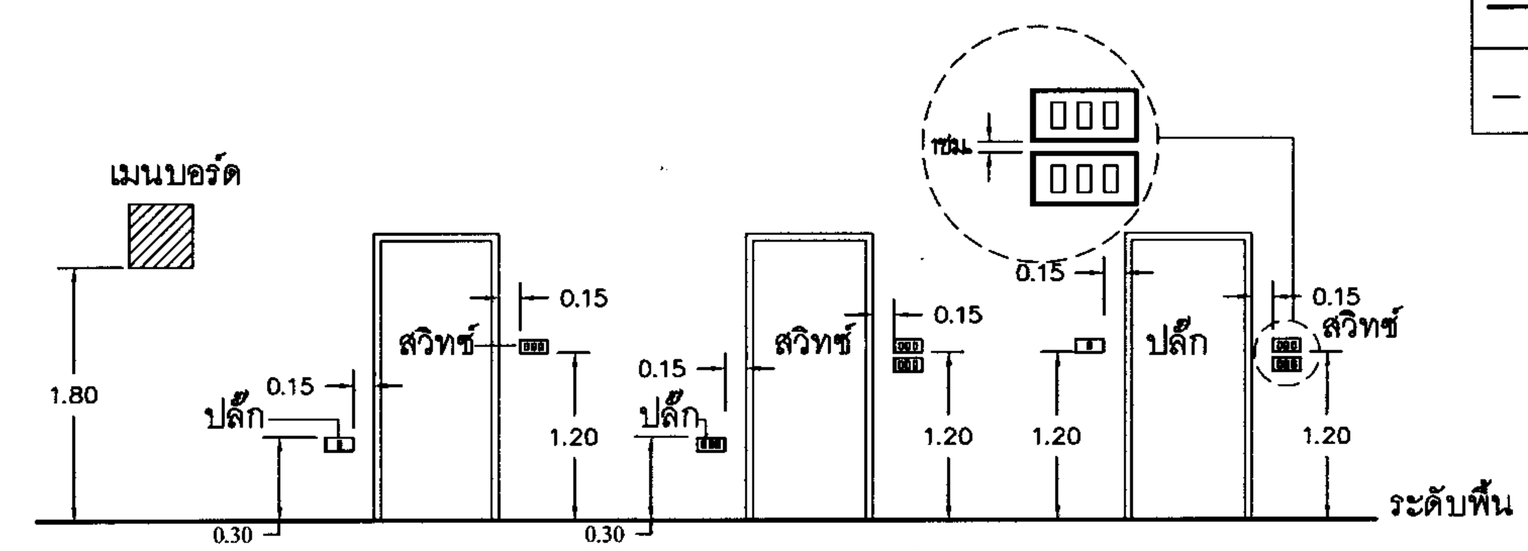

ตำแหน่งเมนบอร์ด ตำแหน่งสวิทซ์และปลั๊กทั่วไป

PROJECT
อาคารเอนกประสงค์

LOCATION
วิทยาลัยการจัดส่งสี่พระยา สายเบี้ยและถอ
กรุงเทพมหานคร

OWNER
วิทยาลัยการจัดส่งสี่พระยา สายเบี้ยและถอ

ARCHITECTS
วีระยุทธ ทองทวดี ภสถ.5140
76 ถนนระนอง 2 คุ้มดิน กรุงเทพมหานคร

ENGINEERS
เกลิงศักดิ์ ทองประยน ผ.ย. 8857
76 ถนนระนอง 2 คุ้มดิน กรุงเทพมหานคร

ESTIMATE
เอกอนันต์ หวังนิวศน์กุล
76 ถนนระนอง 2 คุ้มดิน กรุงเทพมหานคร

TITLE รายการประกอบแบบ

REVISION
1
2

DRAW BY
ชนนิภา ภูมิเสนิคร

DATE

DRAW NO.	TOTAL
E-01	OF 28

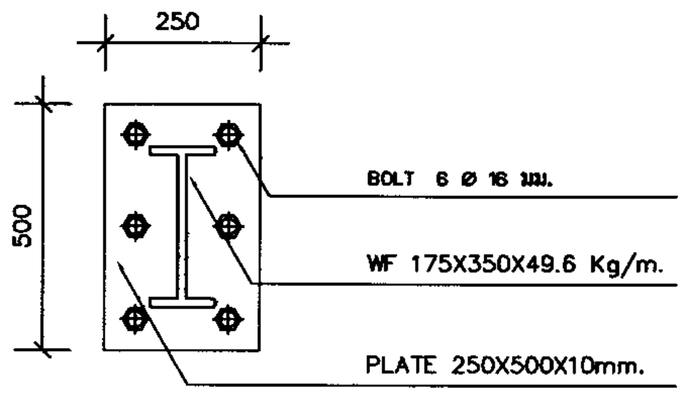

แบบขยายฐานรองรับเสา

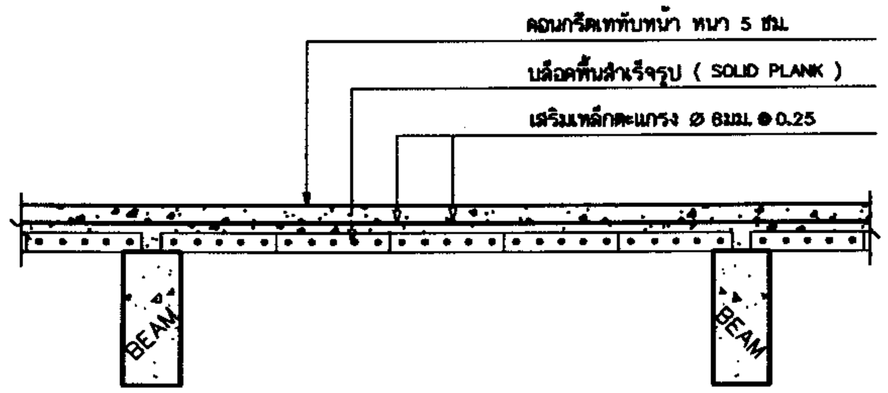

แบบขยายรูปตัดพื้นสำเร็จ (SOLID PLANK) รูปตามขวาง

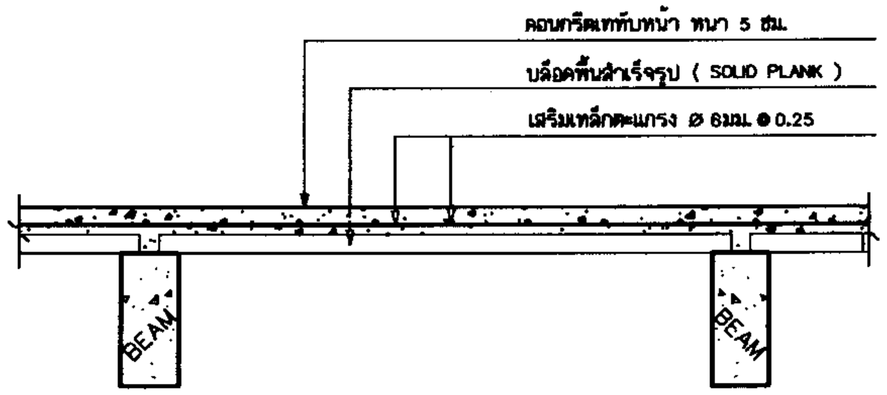

แบบขยายรูปตัดพื้นสำเร็จ (SOLID PLANK) รูปตามยาว

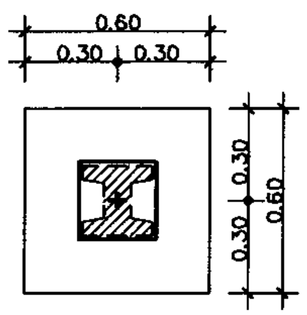

F1

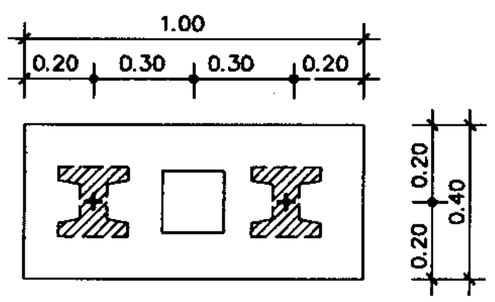

F2

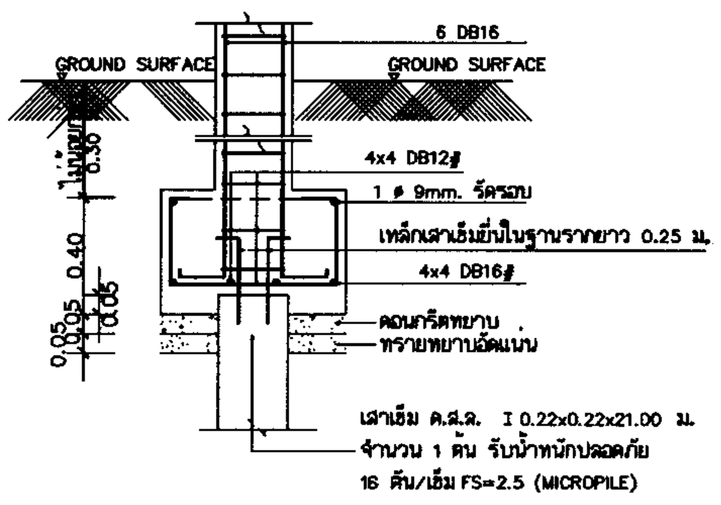

แบบขยาย F1

มาตราส่วน 1:20

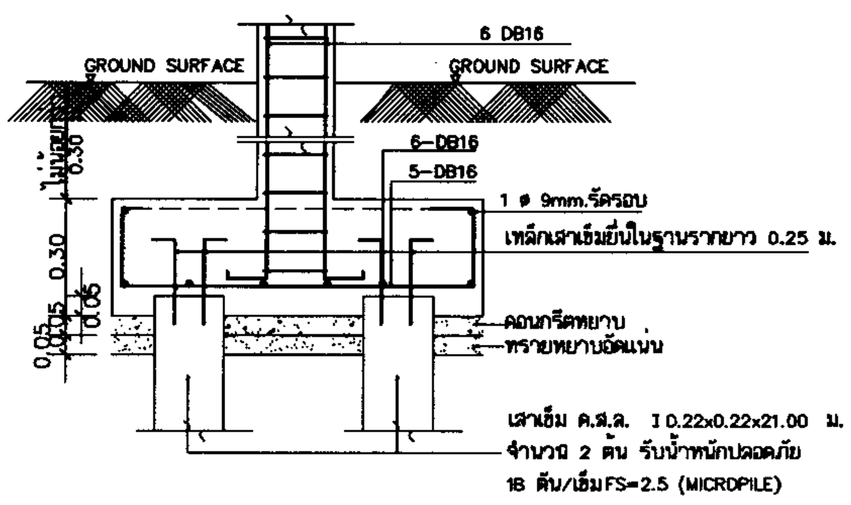

แบบขยาย F2

มาตราส่วน 1:20

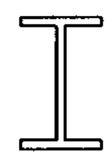

WF 175 X 350 X 49.6 Kg/m.

C1 เสา

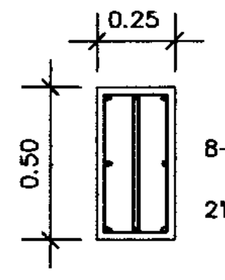

8-DB 16 MM.

2U Ø6 MM.@ 0.20 M.

ตอม่อ F1 ,F2

PROJECT

อาคารอนามัยประสงค์

LOCATION

วิทยาลัยการจัดส่งสีพระยา สายาเบี้ยมละออ

กรุงเทพมหานคร

OWNER

วิทยาลัยการจัดส่งสีพระยา สายาเบี้ยมละออ

ARCHITECTS

วีระยุทธ ทองทวดี ภสถ.5140

76 ถนนราชดำเนิน 2 ดุสิต กรุงเทพมหานคร

ENGINEERS

เกลิงศักดิ์ ทองประยง สย. 8857

76 ถนนราชดำเนิน 2 ดุสิต กรุงเทพมหานคร

ESTIMATE

เอกชัยนันต์ หวังนิวศน์กุล

76 ถนนราชดำเนิน 2 ดุสิต กรุงเทพมหานคร

TITLE

REVISION

1

2

DRAW BY

ชนม์นิภา ภูมิลนิตตร

DATE

DRAW NO.	TOTAL
S-04	OF 28

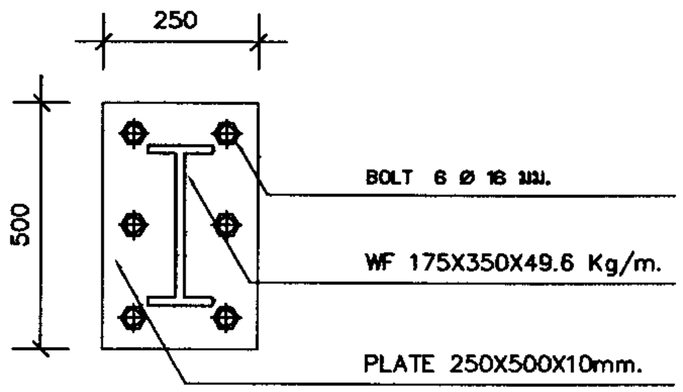

แบบขยายฐานรองรับเสา

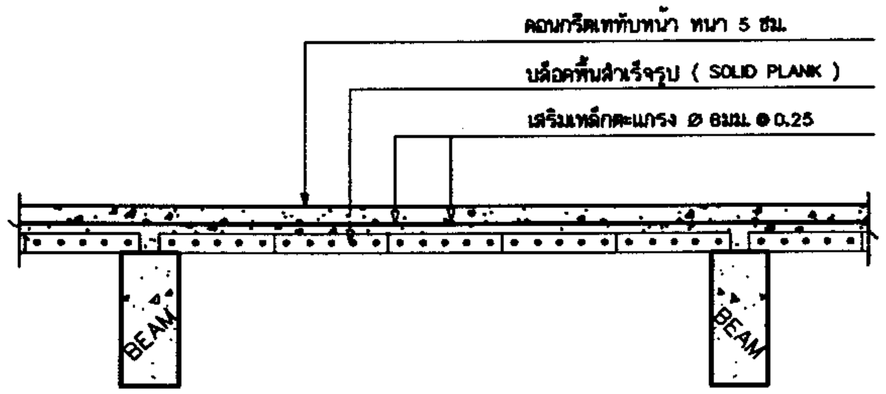

แบบขยายรูปตัดพื้นสำเร็จ (SOLID PLANK) รูปตามขวาง

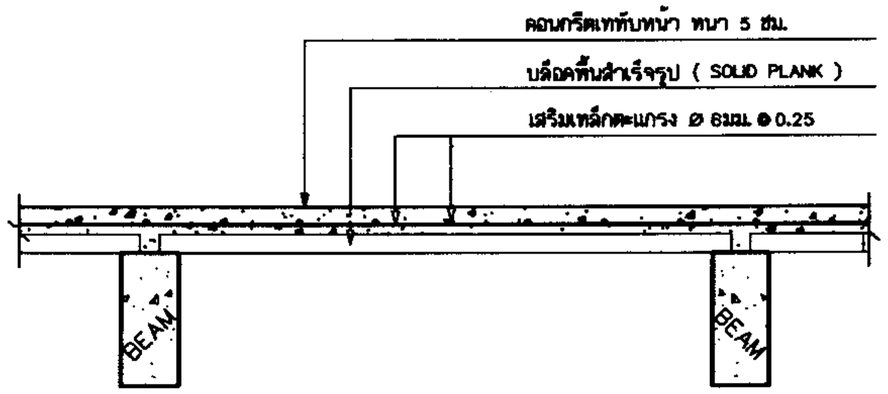

แบบขยายรูปตัดพื้นสำเร็จ (SOLID PLANK) รูปตามยาว

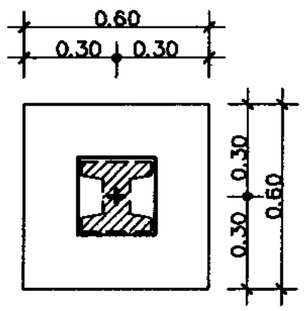

F1

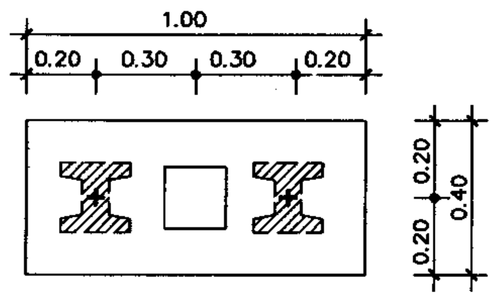

F2

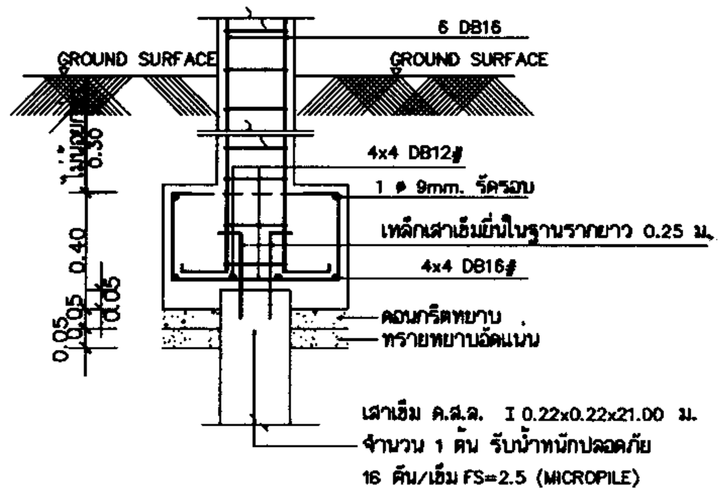

แบบขยาย F1

มาตราส่วน 1:20

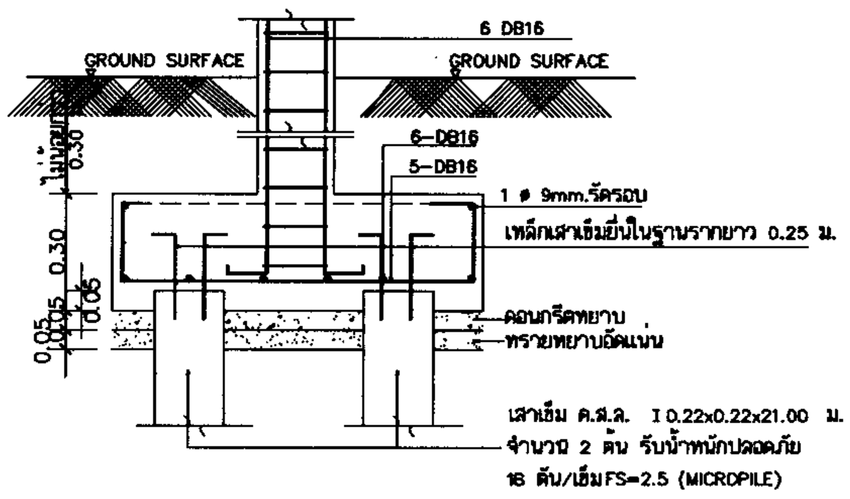

แบบขยาย F2

มาตราส่วน 1:20

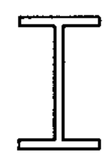

WF 175 X 350 X 49.6 Kg/m.

C1 เสา

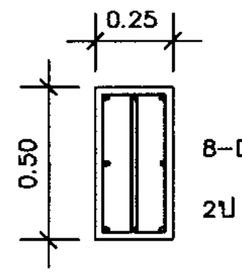

8-DB 16 MM.

2ปี Ø6 MM.@ 0.20 M.

ตอม่อ F1 ,F2

PROJECT

อาคารเอนกประสงค์

LOCATION

วิทยาลัยการอัตราพิพระยา สายเบี่ยมละออ

กรุงเทพมหานคร

OWNER

วิทยาลัยการอัตราพิพระยา สายเบี่ยมละออ

ARCHITECTS

วีระยุทธ ทองทวดี กสถ.6140

76 ถนนราชดำเนิน 2 ดุสิต กรุงเทพมหานคร

ENGINEERS

เลิศรัตน์ ของปรอบ สย. 8857

76 ถนนราชดำเนิน 2 ดุสิต กรุงเทพมหานคร

ESTIMATE

เอกอนันต์ หวังนิวศน์ภูล

76 ถนนราชดำเนิน 2 ดุสิต กรุงเทพมหานคร

TITLE

REVISION

1

2

DRAW BY

ชนม์นิภา ภูมิเลนิลดร

DATE

DRAW NO.	TOTAL
	OF
S-04	28

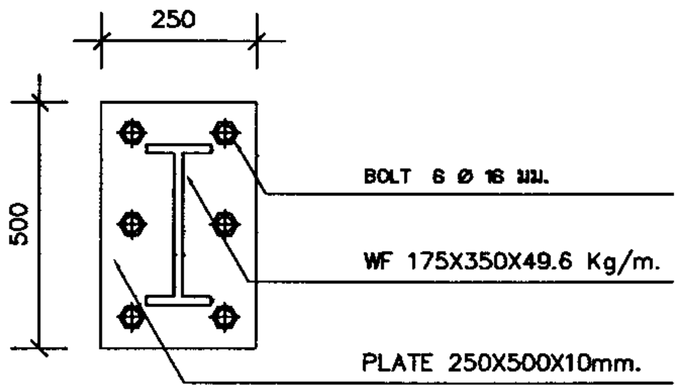

แบบขยายฐานรองรับเสา

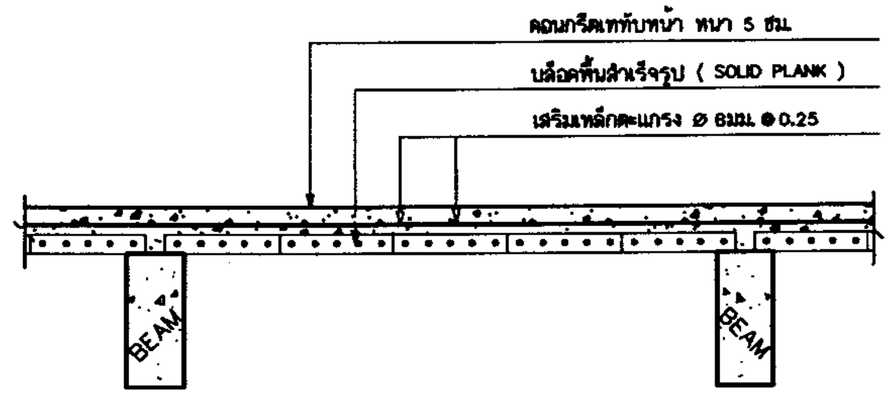

แบบขยายรูปตัดพื้นสำเร็จ (SOLID PLANK) รูปตามขวาง

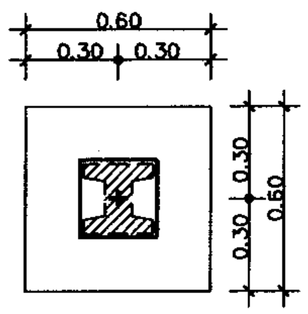

F1

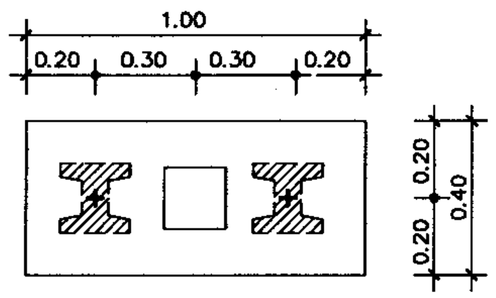

F2

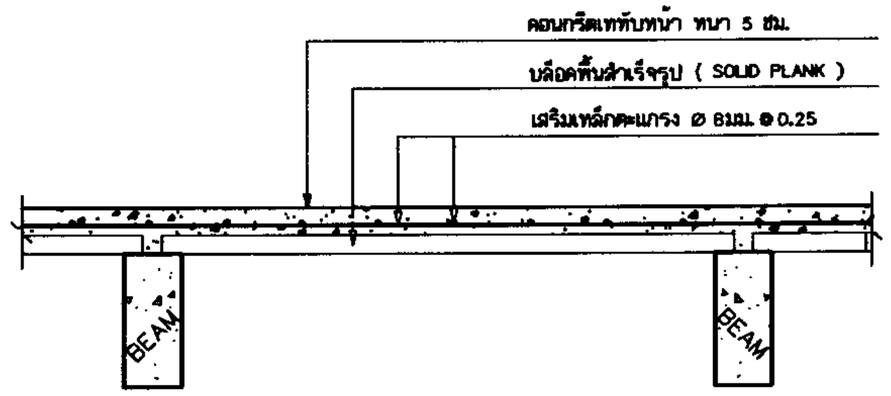

แบบขยายรูปตัดพื้นสำเร็จ (SOLID PLANK) รูปตามยาว

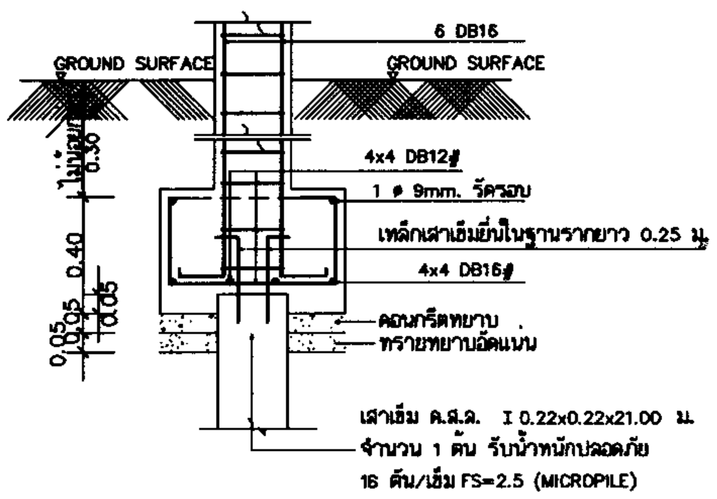

แบบขยาย F1

มาตราส่วน 1:20

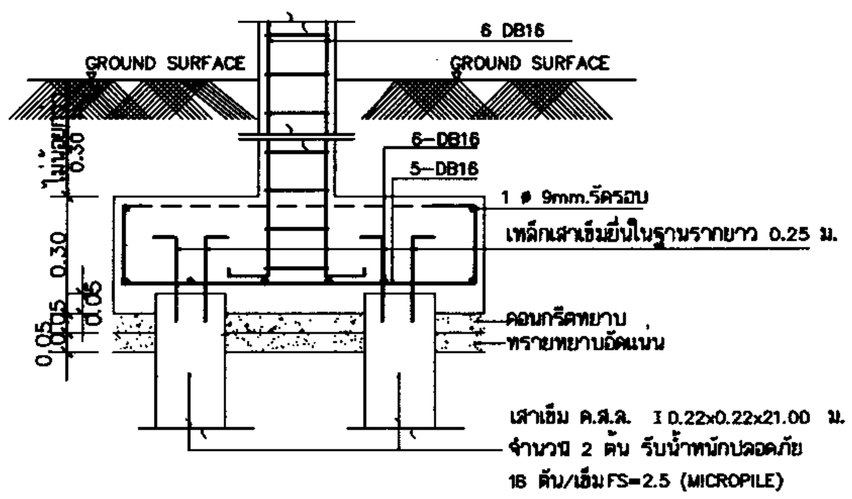

แบบขยาย F2

มาตราส่วน 1:20

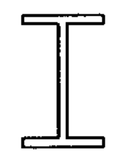

WF 175 X 350 X 49.6 Kg/m.

C1 เสา

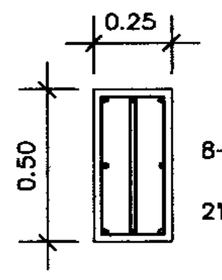

8-DB 16 MM.

2ป Ø6 MM.@ 0.20 M.

ตอม่อ F1 ,F2

PROJECT

อาคารเอนกประสงค์

LOCATION

วิทยาลัยการอัตช่างสิ่งทอ สายเลียบตลอด

กรุงเทพมหานคร

OWNER

วิทยาลัยการอัตช่างสิ่งทอ สายเลียบตลอด

ARCHITECTS

วีระยุทธ ทอมทวดี ภสถ.5140

76 ถนนระนอง 2 ดุสิต กรุงเทพมหานคร

ENGINEERS

เกลิงศักดิ์ ทองปรอน สย. 8857

76 ถนนระนอง 2 ดุสิต กรุงเทพมหานคร

ESTIMATE

เอกอนันต์ หวังนิวศน์กุล

76 ถนนระนอง 2 ดุสิต กรุงเทพมหานคร

TITLE

REVISION

1

2

DRAW BY

ชนม์นิภา ภูมิแสนิตศร

DATE

DRAW NO.	TOTAL
	OF
S-04	28

รายการย่อประกอบแบบก่อสร้าง

1. วัตถุประสงค์
ผู้ว่าจ้างมีความประสงค์จ้างเหมาก่อสร้าง อาคารเอนกประสงค์ 2 ชั้น ตามรูปแบบรายการดังนี้
1.1 ผู้รับจ้างต้องแสดงแบบทำงานแผนงานการดำเนินการ โดยเสนอแผนภูมิความก้าวหน้า หรือ C.P.M. ต่อผู้ว่าจ้างภายใน 30 วัน หลังทำสัญญา และต้องได้รับความเห็นชอบของผู้ว่าจ้าง
1.2 การประกันผลงาน เป็นระยะเวลา 1 ปี นับแต่ตรวจรับงานงวดสุดท้าย
1.3 การเทียบเท่าวัสดุ ต้องได้รับความเห็นชอบจากผู้ว่าจ้างก่อนดำเนินการ
1.4 การแก้ไขเพิ่ม หรือลดงาน ผู้ว่าจ้างมีสิทธิแก้ไขเปลี่ยนแปลงรูปแบบและรายการได้ โดยไม่ทำให้ราคาค่าก่อสร้างเพิ่มจากเดิม
1.5 ขอชี้ แย้งและข้อสงสัย ให้สถาปนิกหรือวิศวกรผู้ออกแบบ เป็นผู้วินิจฉัย
2. งานเตรียมสถานที่/ฐานราก
2.1 งานเตรียมสถานที่
2.1.1 ผู้รับจ้างจะต้องจัดสร้างถนนชั่วคราว/โรงงานชั่วคราว/บ้านพักคนงานชั่วคราว/ไฟฟ้า/ประปาชั่วคราว
2.1.2 ผู้รับจ้าง จะต้องจัดเตรียมที่กองวัสดุต่างๆ ให้เป็นระเบียบเรียบร้อย ปราศจากสิ่งสกปรกเจือปน
2.1.3 การปรับสถานที่ก่อสร้าง ต้องทำการปูดูงกันการพังทลายของดิน
2.1.4 การถมดิน (ถ้ามี) ให้ถมเป็นชั้นๆ แล้วใช้เครื่องจักรบดอัดตามหลักวิชาช่าง
2.2 งานฐานราก
2.2.1 การปักผัง ให้แสดงตำแหน่งหรือจุดที่จะตอกเสาเข็มตามแบบกำหนด และให้สามารถตรวจเช็คก่อนที่ตอกเสาเข็มได้
2.2.2 การตอกเสาเข็ม ต้องมีขนาดและถูกต้อง ตามแบบกำหนด การแซมหรือแก้ไข (ถ้ามี) ให้ปรึกษาวิศวกรผู้ควบคุมงาน
3. งานโครงสร้าง
3.1 วัสดุ
3.1.1 ปูนซีเมนต์ สำหรับงานโครงสร้าง ฐานราก เสา คาน พื้น ทับหลังพื้นสำเร็จรูป ต้องเป็นปูนซีเมนต์ปอร์ตแลนด์ ประเภทหนึ่ง มีคุณสมบัติถูกต้องตามมาตราฐาน ม.อ.ก. 15เล่ม1-2514 ได้แก่ ปูนซีเมนต์ ตราช้าง ตราเหรัง ตราพญานาค ปูนซีเมนต์ดังกล่าว ต้องเป็นปูนซีเมนต์ใหม่ที่ผลิตจากโรงงาน นานไม่เกิน 30 วัน เมื่อนำมาสั่งที่การก่อสร้าง ต้องนำไปเก็บไว้ในโรงเก็บยกพื้นสูง จากพื้นดิน เพื่อป้องกันความชื้น
3.1.2 ทรายสำหรับผสมคอนกรีต ต้องเป็นทรายน้ำจืด มีเม็ดคมสะอาด ปราศจากวัสดุอื่นเจือปน สามารถผ่านตะแกรงร่อนขนาด 6 มม.ได้ (ห้ามใช้ทรายชี้เป็ด ในการผสมคอนกรีตโดยเด็ดขาด)
3.1.3 หิน สำหรับผสมคอนกรีตต้องเป็นหินแกรง มีเหลี่ยมคมสะอาด ปราศจากสิ่งสกปรกเจือปน หากไม่กำหนดเป็นอย่างอื่น ให้ใช้หินหนึ่ง และ หินสอง ผสมกัน
3.1.4 น้ำ สำหรับผสมคอนกรีต ต้องเป็นน้ำสะอาด ใช้ดื่มได้ปราศจากน้ำมัน กรด และสิ่งสกปรกอื่นๆ
3.1.5 เหล็กเสริม ต้องเป็นเหล็กเส้นเหนียว ไม่มีสนิมกร่อน หรือ น้ำมันจับเกาะ ตรงตามแบบวิศวกรรมกำหนดและได้ตามมาตราฐาน ม.อ.ก. กำหนดดังนี้
-เหล็กเสริมขนาดเล็กกว่า 12 มม. ให้เป็นเหล็กเส้นกลม ชั้น SR 24 กำลังจุดคลากไม่น้อยกว่า 2400 กก./ซม มีคุณสมบัติตามมาตราฐาน ม.อ.ก. 20-2515
-เหล็กเสริมขนาด 12 มม.ขึ้นไป ให้เป็นเหล็กข้อถอย ชั้น SD 30 กำลังจุดคลาก ไม่น้อยกว่า 3000 กก./ซม. มีคุณสมบัติตาม ม.อ.ก. 24-2516
-เหล็กเสริมขนาด 25 มม. ขึ้นไป ให้เป็นเหล็กข้อถ้อยชั้น SD 40 กำลังจุดคลาก ไม่น้อยกว่า 4000 กก./ซม.
3.1.6 ลวดผูกเหล็ก ให้ใช้เบอร์ 18 ตามมาตราฐาน ม.อ.ก. 138-2518
3.2 งานจัดวางเหล็กเสริม
จะต้องจัดวางในตำแหน่งที่ถูกต้อง ตามแบบกำหนด หากในแบบไม่ระบุไว้ ให้กำหนดดังนี้
3.2.1 การต่อเหล็กเสริมทั่วไป
ก. เหล็กกลมกลม ระยะทาบสั้นที่สุดต้องไม่น้อยกว่า 50 เท่า ของเส้นผ่าศูนย์กลาง
ข. เหล็กข้อถอย ระยะทาบสั้นที่สุดต้องไม่น้อยกว่า 40 เท่า ของเส้นผ่าศูนย์กลาง
ค. ห้ามต่อเหล็กเสริมเดียวไม่มีระยะเหลื่อมกัน หรือ ตรงจุดที่เหล็กเสริมรับแรงดึงสูงสุด เว้นแต่การต่อเชื่อมเดียวความเห็นชอบวิศวกรควบคุมงาน
3.2.2 ตำแหน่งการต่อเหล็กเสริม
ก. พื้นและคานทั่วไป เหล็กลางให้ต่อบริเวณหัวคาน หรือ หัวเสา เหล็กบน ให้ต่อบริเวณกลางคานหรือพื้น
ข. กันสาด และ คานยื่น เหล็กบนห้ามต่อเด็ดขาด
ค. เสา ให้ต่อบริเวณหลังพื้น
ง. ฐานราก ห้ามต่อเด็ดขาด
จ. ส่วนอื่นๆ ตามที่วิศวกรระบุ
3.2.3 ตอนปลายให้งอข้อ ดังนี้
ก. เหล็กกลม งอ 180 องศา และมีรัศมีอย่างน้อย 3 เท่าของเส้นผ่าศูนย์กลาง
ข. เหล็กข้อถอย งอ 90 องศา และมีรัศมีอย่างน้อย 3 เท่าของเส้นผ่าศูนย์กลาง
3.3 อัตราส่วนผสมคอนกรีต
อัตราส่วนผสมคอนกรีต หากไม่กำหนดไว้เป็นอย่างอื่นให้ถือปฏิบัติดังนี้
3.3.1 คอนกรีตชนาบกับหลุมรองรับฐานราก ให้ใช้ส่วนผสมซึ่งมี ปูนซีเมนต์ไม่น้อยกว่า 200 กก. ต่อ คอนกรีต 1 ลูกบาศก์เมตร
3.3.2 โครงสร้างทั่วไป ฐานราก เสา คาน พื้น ทับหลังพื้นสำเร็จรูป ต้องรับกำลังอัดประลัยของคอนกรีตเฉลี่ยของลูกบาศก์ ขนาด 0.15x0.15x0.15 ม. ที่ 28วันได้ ไม่น้อยกวา 280 กก./ซม. หรือตามมาตราฐาน ASTM C1 กำหนด
3.4 การเทคอนกรีต
ก่อนเทคอนกรีต ต้องตรวจแบบต่อว่านเส้งแรงมั่นคง สามารถรับน้ำหนักคอนกรีตเหลว และรับน้ำหนักบรรทุกอื่นๆได้ และตรวจการทาบเหล็กเสริมให้ถูกต้องตามแบบ รูปแบบ และ รายการ ทั้งนี้ผู้รับจ้างจะต้องแจ้งให้ผู้ควบคุมงาน ตรวจก่อนเทคอนกรีตทุกครั้ง และได้รับอนุญาติจากผู้ควบคุมงานแล้วจึงเทคอนกรีตได้
3.4.1 ห้ามเทคอนกรีตโครงสร้าง โดยไม่มีเครื่องสั่น
3.4.2 การเทคอนกรีตกรณีที่ไม่สามารถเทรวดเดียวได้ ให้หยุดเทตามที่วิศวกรกำหนด หรือตามที่กำหนดดังนี้
ก. เสา ให้เทถึงระดับ 25มม.ต่ำจากท้องคาน
ข. คาน ให้หยุดกึ่งกลางคาน
ค. พื้น ให้หยุดกึ่งกลางพื้น
3.4.3 เมื่อต้องการเทคอนกรีตต่อจากที่หยุดไว้ให้กระเทาะหน้าคอนกรีตเก่าและแปรงด้วยแปรงลวดราดน้ำเปียกแล้วใช้น้ำผสมปูนซีเมนต์ และทราย ในอัตราส่วนที่เท่ากันราดให้ทั่วหน้าที่จะเทต่อจึงเทคอนกรีตต่อไป
3.3.4 งานเทพื้น โครงสร้างท้องน้ำ ถังเก็บน้ำ หรือ ดาดฟ้า ให้ผสมน้ำยากันซึม ส่วนผสมตามผู้ผลิตกำหนด
3.5 การถอดแบบ
แบบหลอดต่างๆของโครงสร้าง จะถอดได้เมื่อได้รับอนุญาติจากวิศวกรผู้ควบคุมงาน หรือจนกว่าจะครบกำหนด เวลาหลังจากเทคอนกรีตแล้ว ดังต่อไปนี้
ก. แบบหัวเสา หัวคาน ไม่น้อยกว่า 48 ชม.
ข. แบบด้านรองรับพื้น ไม่น้อยกว่า 7 วัน เมื่อถอดแบบแล้วให้ค้ำพื้นอีก 21 วัน
ค. แบบด้านรองรับคาน ไม่น้อยกว่า 14 วัน เมื่อถอดแบบแล้วให้ค้ำยันอีก 14 วัน
3.6 งานโครงสร้างเหล็กรูปพรรณ
3.6.1 เป็นเหล็กกล้าคาร์บอน มีกำลังคลาก ไม่น้อยกว่า 2520 กก./ซม
3.6.2 รูปร่าง หรือขนาด และ น้ำหนัก ไม่น้อยกว่าแบบกำหนด และได้ขนาดตามข้อกำหนด มาตราฐาน ม.อ.ก.
3.6.3 การต่อให้ใช้วิธี เชื่อมด้วยไฟฟ้า
3.6.4 เมื่อติดตั้งโครงสร้างส่วนต่างๆ แล้วให้ทาด้วยสีกันสนิม RUST OLUM
4. งานก่ออิฐและฉาบปูน
4.1 วัสดุ
4.1.1 ปูนซีเมนต์ สำหรับงานก่ออิฐ และ ฉาบปูน ต้องเป็นปูนซีเมนต์ ซิลิก้า ได้แก่ ปูนซีเมนต์ ตราเสือ ตรานกอินทรีย์ ตราจุเท่า
4.1.2 ทราย สำหรับงานก่ออิฐ และ ฉาบปูน ต้องทรายน้ำจืด มีเม็ดคมสะอาด ปราศจากวัสดุอื่นเจือปน สามารถผ่านตะแกรงร่อนขนาดเบอร์ 8ได้
4.1.3 น้ำสำหรับงานก่ออิฐ และฉาบปูน ต้องน้ำสะอาด ปราศจากน้ำมัน กรดด่าง
4.1.4 เสาเอ็น คานทับหลัง ให้ใช้หินเกล็ด เป็นส่วนผสมคอนกรีต
4.2 งานก่ออิฐผนัง
4.2.1 ที่มุมผนังอิฐก่อ หรือผนังอิฐก่อที่หยุดลอยๆ โดยไม่ติดเสา ค.ส.ล. จะต้องมีเสาเอ็นและคานทับหลัง เสาเอ็นและคานทับหลัง ตามแบบกำหนด หรือมีขนาดไม่เล็กกว่า 0.10 ม. มีขนาดความกว้างเท่าแผ่นอิฐ เหล็กเสริม 8 มม. 2 เส้น เหล็กปลอก 6 มม. ระยะห่าง 0.10 ม. ในกรณีที่ไม่ได้ระบุไว้ในแบบ
ก. ผนังก่ออิฐทุกๆ ความยาว 3 เมตร ต้องมีเสาเอ็น
ข. ผนังก่ออิฐทุกๆ ความสูง 2.50 เมตร ต้องมีคานทับหลัง
4.2.2 ผู้รับจ้างต้องเตรียมเสียบเหล็กสำหรับงานก่ออิฐ โดยระยะดิ่งทุกระยะ 0.30 เมตร ส่วนที่ยื่นออกจากโครงสร้างต้องไม่น้อยกว่า 0.30 เมตร
4.2.3 การก่อจะต้องได้แนวและระดับ โดยส่วนผสมของปูนก่อ ซีเมนต์ต่อทรายหยาบให้ใช้อัตราส่วน 1:4 เว้นแต่จะระบุไว้เป็นอย่างอื่น
4.3 งานฉาบปูน
4.3.1 ส่วนผสมของปูนฉาบให้ผสมปูนขาว หรือน้ำยาผสมปูนฉาบ โดยส่วนผสมของปูนฉาบ ซีเมนต์ต่อทรายละเอียด ให้ใช้อัตราส่วน 1:3 ส่วนน้ำยาให้ใช้ตามกรรมวิธีของผู้ผลิตกำหนด
4.3.2 ก่อนทำการฉาบปูนตบแต่ง ผู้รับจ้างต้องจับเพื่อมติดปูมให้ทั่วบริเวณ แล้วฉาบปูนทั้งไว้ให้แห้ง แล้วรดน้ำให้ชุ่มพอประมาณแล้วจึงลงมือตบแต่ง
ก. ผิวฉาบปูนธรรมดาทั่วไป ให้ตบแต่งผิวด้วยฟองน้ำ แล้วใช้ไม้กวาดดอกหญ้าแต่งผิวอีกครั้ง
ข. ผิวฉาบปูนผิวทยาบ ให้ตบแต่งสดัดปูนเม็ดแล้วปาดด้วยเกรียงเบาๆ
ค. ผิวปูกระเบื้อง เมื่อฉาบได้ระดับและความหนาแล้ว ให้เช่าะรองไว้ให้ทั่วผิวที่จะปูกระเบื้อง
5. งานทาสี จะต้องมีการรับประกันอย่างน้อย 18 ปี
5.1 งานทาสี ผิวปูนฉาบหรือผิวคอนกรีต
5.1.1 พื้นที่ผิวที่จะทาสีต้องทำความสะอาด และทั้งผิวให้แห้งสนิท ไม่ต่ำกว่า 14 วัน
5.1.2 ให้ทาสีรองพื้นชนิดบัดดาไล หรือตามผู้ผลิตกำหนด
5.1.3 ทาทับสีรองพื้นด้วยสีชนิด ACRYLIC
5.1.4 ทาทับสีทับหน้าด้วยสีชนิด PVA – ACRYLIC COPOCYMER ชนิดภายนอก หรือภายใน ตามลักษณะของงาน หรือผู้ผลิตกำหนด
5.2 งานทาสีโลหะ
5.2.1 พื้นที่ผิวที่จะทาสีต้องทำความสะอาด และเตรียมผิวด้วยการขัดแปรงลวด ให้ปราศจากสนิม
5.2.2 รองพื้นด้วยสีรองพื้นชนิดกันสนิม
5.2.3 ทาทับด้วยสีน้ำมัน ตามลักษณะของงาน หรือผู้ผลิตกำหนด
5.3 สีและยี่ห้อ กำหนดในระหว่างก่อสร้าง
6. งานปูกระเบื้อง
6.1 งานกระเบื้องเซรามิค/หินอ่อน/โมเสค
6.1.1 การปูกระเบื้อง ให้ใช้สารยึดเกาะสำหรับยึดแผ่นกระเบื้องโดยเฉพาะ
6.1.2 รอยต่อของกระเบื้อง ให้ยาด้วยซีเมนต์ขาว หรือซีเมนต์สี ตามคำสั่งของผู้ควบคุมงาน
6.1.3 รอยต่อมุมผนัง ให้ติดบัว PVC สีเดียวกับกระเบื้อง
6.2 งานกระเบื้องยาง
6.2.1 พื้นผิวที่ปูต้องสะอาด ปราศจากฝุ่น น้ำมัน และวัสดุอื่น พื้นผิวต้องขัดเรียบได้ระดับตลอดพื้นห้องก่อนปู ต้องใช้เครื่องขัดผิวเพื่อขจัดเศษปูน หิน หรืออื่นๆ
6.2.2 การปูกระเบื้องยาง ให้ดำเนินการตามบริษัทผู้ผลิตกำหนด แล้วใช้ลูกกลิ้งน้ำหนักขนาด 50 ก.ก กลิ้งทับตลอดที่ปู
6.3 งานปูพื้นไม้โมเสค
รายละเอียดผู้ควบคุมงานเป็นผู้กำหนด
7. งานฝ้าเพดาน
7.1 ภายนอกปูกระเบื้องแผ่นเรียบ มีรูระบายความร้อน โครงเคร่าไม้เนื้อแข็ง
7.2 ภายในบุยิ่บซีมบอร์ด โครงเคร่า T-BAR ขนาด 0.60X0.60 ม. หรือตามแบบกำหนด
7.3 ฝ้าเพดานเช่าะรองทาสี
8. งานหลังคา
8.1 สี กำหนดในระหว่างก่อสร้าง
8.2 การติดตั้ง และวัสดุยึด ตามผู้ผลิตกำหนด
9. งานไฟฟ้า
ดูรายละเอียดจากแบบไฟฟ้า และรายการประกอบแบบไฟฟ้า
10. งานสุขาภิบาล/สุขภัณฑ์
ดูรายละเอียดจากแบบสุขาภิบาล และรายการประกอบแบบสุขาภิบาล
11. งานรั้ว พร้อมประตู และงานถังบำบัดน้ำเสีย
ผู้ว่าจ้างเป็นผู้จัดหาวัสดุ และผู้รับจ้างเป็นผู้ดำเนินการ

PROJECT
อาคารเอนกประสงค์
LOCATION
วิทยาลัยการอาชีพสีพระยา สายเมืองตะลอ
กรุงเทพมหานคร
OWNER
วิทยาลัยการอาชีพสีพระยา สายเมืองตะลอ
ARCHITECTS
วีระยุทธ ทองมหวดี ภสถ.6140
76 ถนนพระนอง 2 ดุสิต กรุงเทพมหานคร
ENGINEERS
เลิศชัยศิลป์ ทองปรอน ภย. 8857
76 ถนนพระนอง 2 ดุสิต กรุงเทพมหานคร
ESTIMATE
เอกอนันต์ หวังนิวหน์ภูล
76 ถนนพระนอง 2 ดุสิต กรุงเทพมหานคร
ใช้กับแบบย่อประกอบแบ
REVISION
1
2
DRAW BY
ชนนิภา ภูมิเสนิคร
DATE
DRAW NO. A-03
TOTAL OF 28

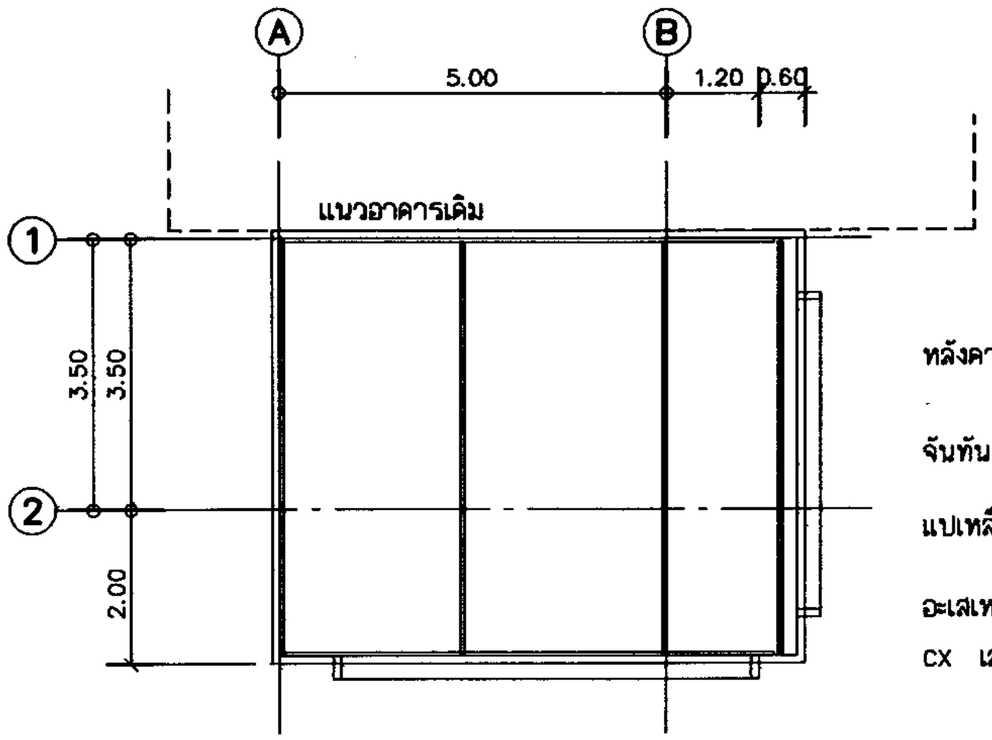

หลังคา METAL SHEET t=0.4 mm.
บุฉนวน พียู โฟม

จันทัน [150X50X20X2.3 @2.50m.
W=4.96 kg/m.

แปเหล็ก [100X50X20X1.6 @1.50m.
W=2.88 kg/m.

อะเสเหล็ก ▯ 150X50X3.2 mm.

CX เสารับจันทัน ▯ 150X50X3.2 mm.

แปลนคานหลังคา

มาตราส่วน 1 : 100

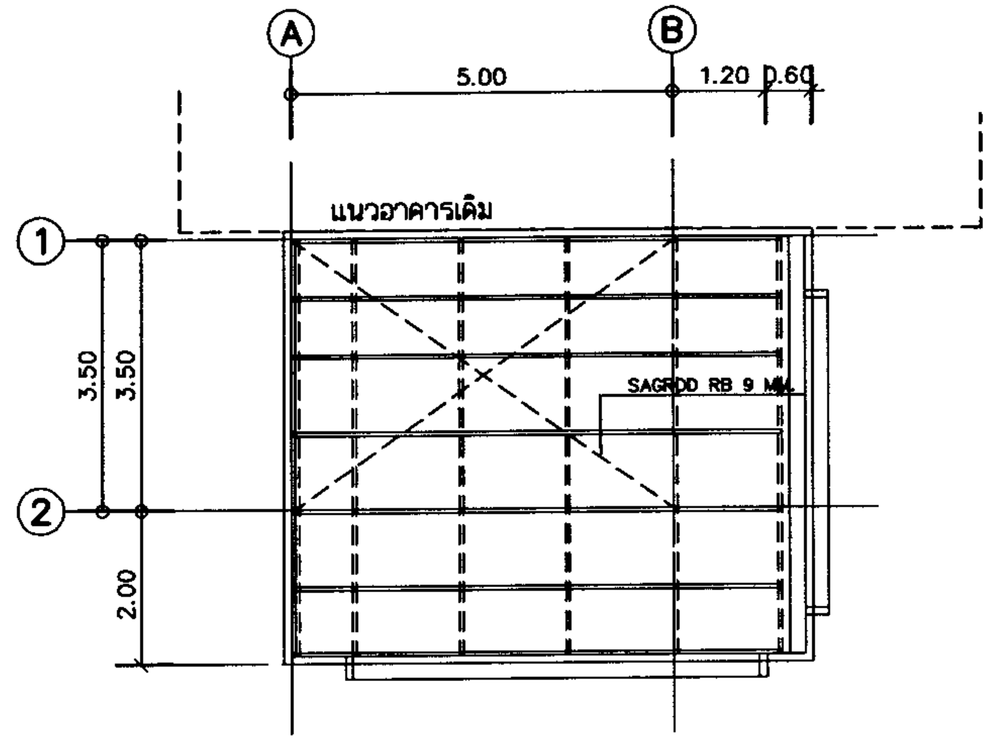

แปลนโครงหลังคา

มาตราส่วน 1 : 100

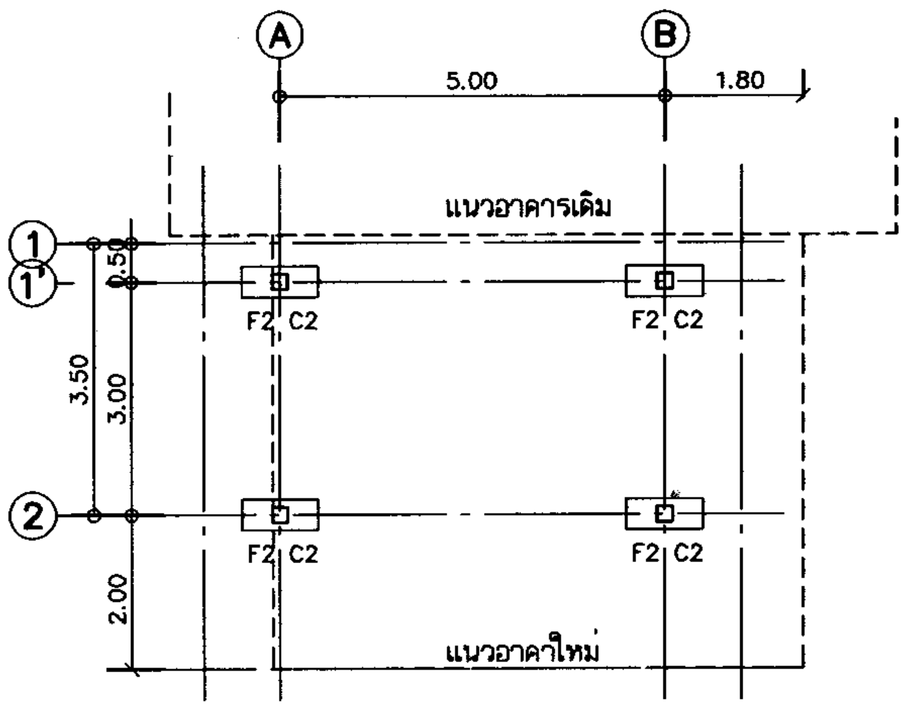

แปลนฐานราก คานคอดิน

มาตราส่วน 1 : 100

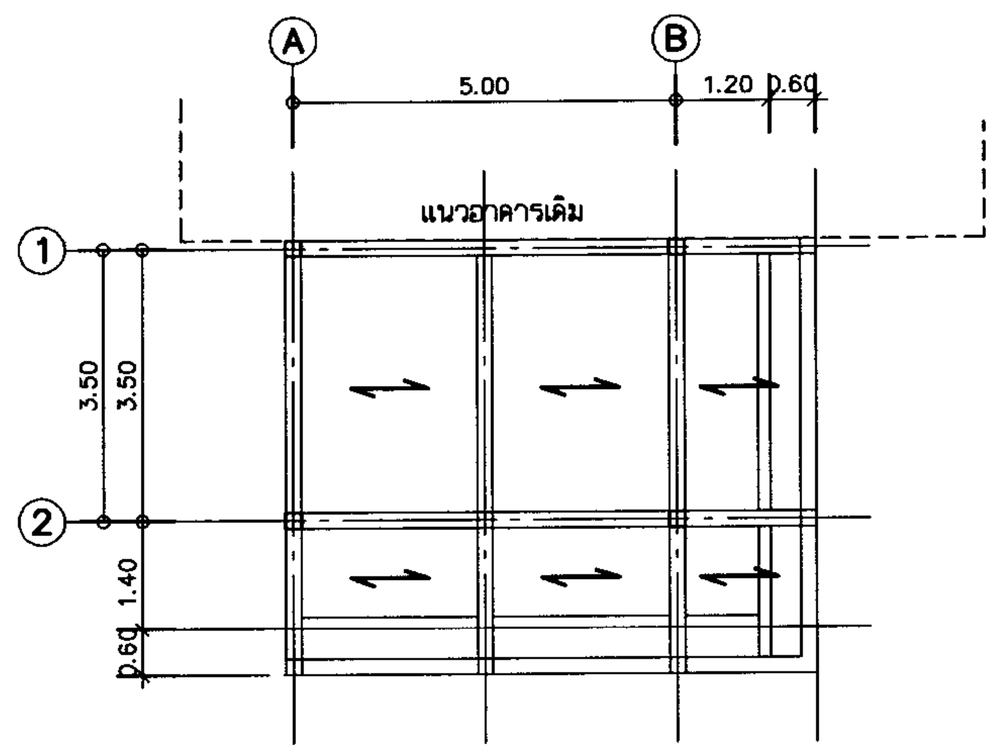

แปลนคานชั้นบน

มาตราส่วน 1 : 100

PROJECT
อาคารเอนกประสงค์

LOCATION
วิทยาลัยการจัดส่งสีพระยา สายเปี่ยมสะอาด
กรุงเทพมหานคร

OWNER
วิทยาลัยการจัดส่งสีพระยา สายเปี่ยมสะอาด

ARCHITECTS
วีระยุทธ ทองมหาวลี ภสถ.5140
76 ถนนระนอง 2 ดุสิต กรุงเทพมหานคร

ENGINEERS
เถลิงศักดิ์ ทองปาลม ภย. 8857
76 ถนนระนอง 2 ดุสิต กรุงเทพมหานคร

ESTIMATE
เอกอนันต์ หวังนิวศน์กุล
76 ถนนระนอง 2 ดุสิต กรุงเทพมหานคร

TITLE

REVISION
1
2

DRAW BY
ชนนิภา ภูมิแสนิตศร

DATE

DRAW NO.	TOTAL
S-03	OF 28

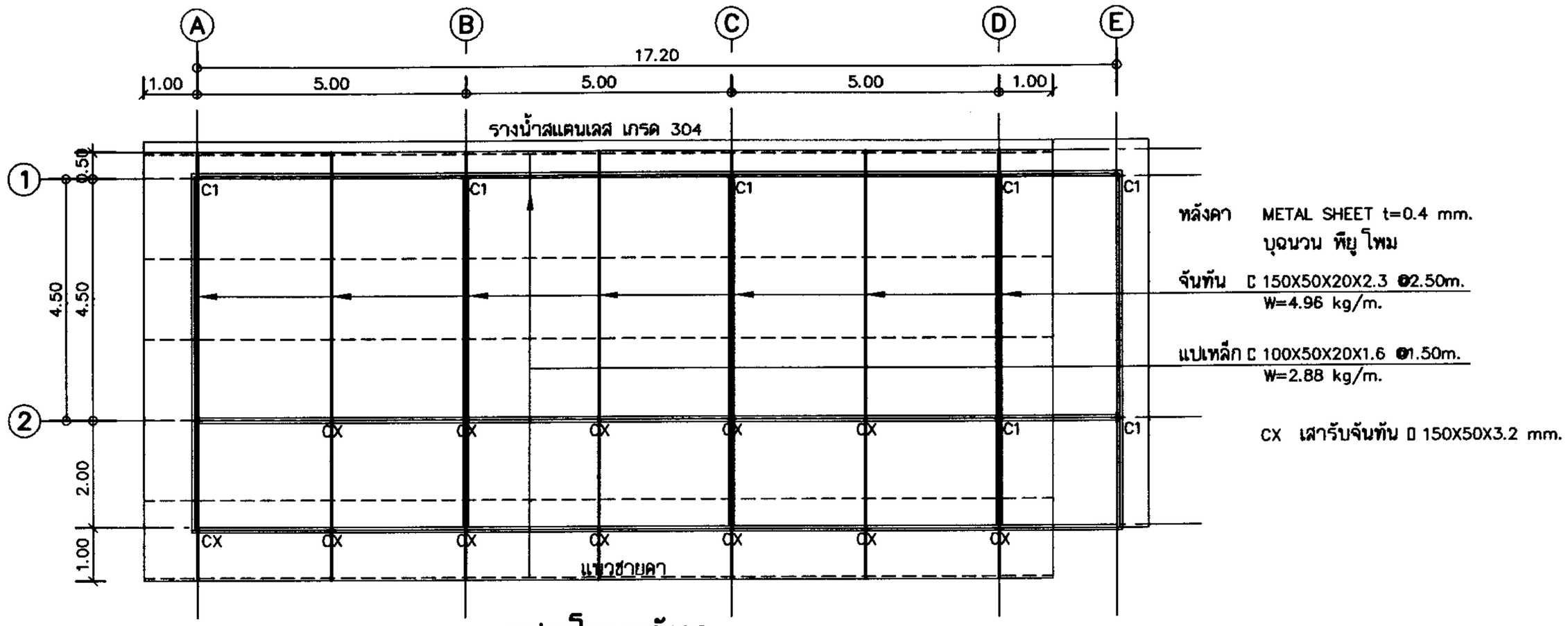

แปลนโครงหลังคา

มาตราส่วน 1 : 100

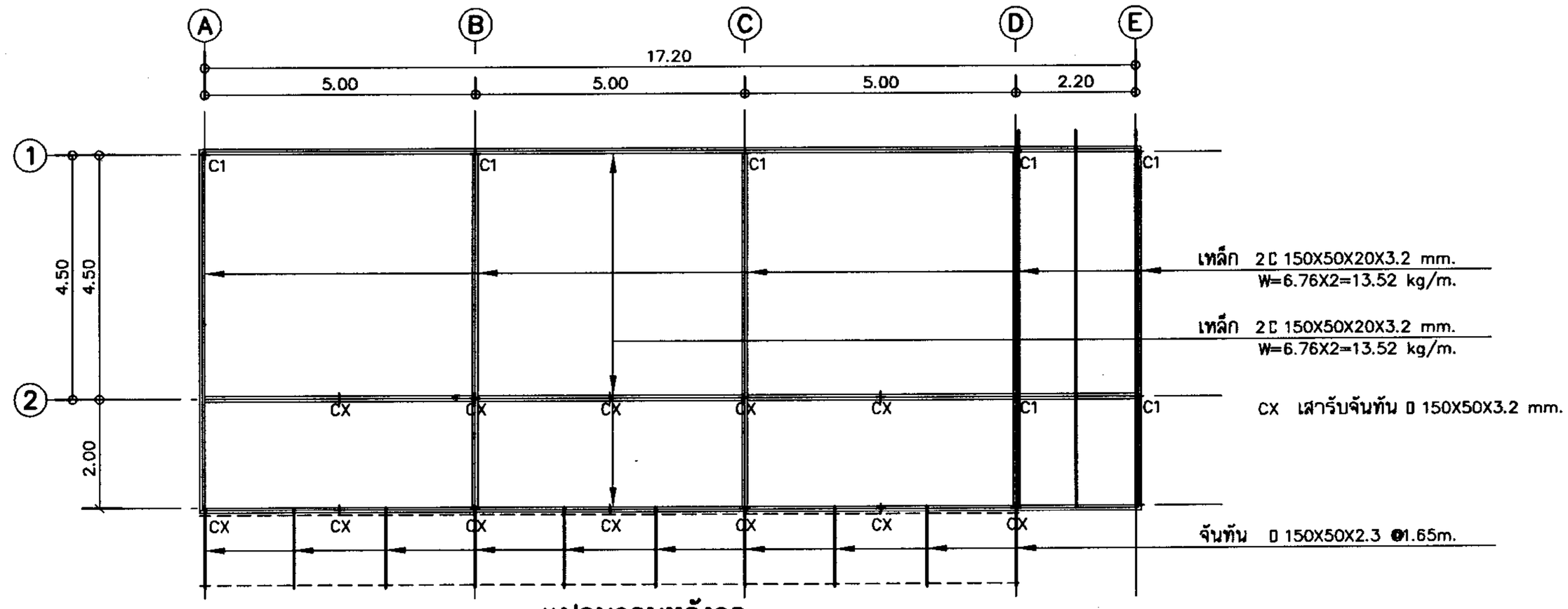

แปลนคานหลังคา

มาตราส่วน 1 : 100

PROJECT
อาคารเอนกประสงค์

LOCATION
วิทยาลัยการอาชีพช่างสิบหลวง สายเบี้ยมสอด
กรุงเทพมหานคร

OWNER
วิทยาลัยการอาชีพช่างสิบหลวง สายเบี้ยมสอด

ARCHITECTS
วีระยุทธ ทองทวดี ภสถ.6140
76 ถนนระนอง 2 ดุสิต กรุงเทพมหานคร

ENGINEERS
เลิศศักดิ์ ทองปรอบ ส.ย. 8857
76 ถนนระนอง 2 ดุสิต กรุงเทพมหานคร

ESTIMATE
เอกยักษ์ หวังนิวศน์กุล
76 ถนนระนอง 2 ดุสิต กรุงเทพมหานคร

TITLE

REVISION
1
2

DRAW BY
ชนนิกา ภูมิเสนิคร

DATE

DRAW NO.	TOTAL OF
S-02	28

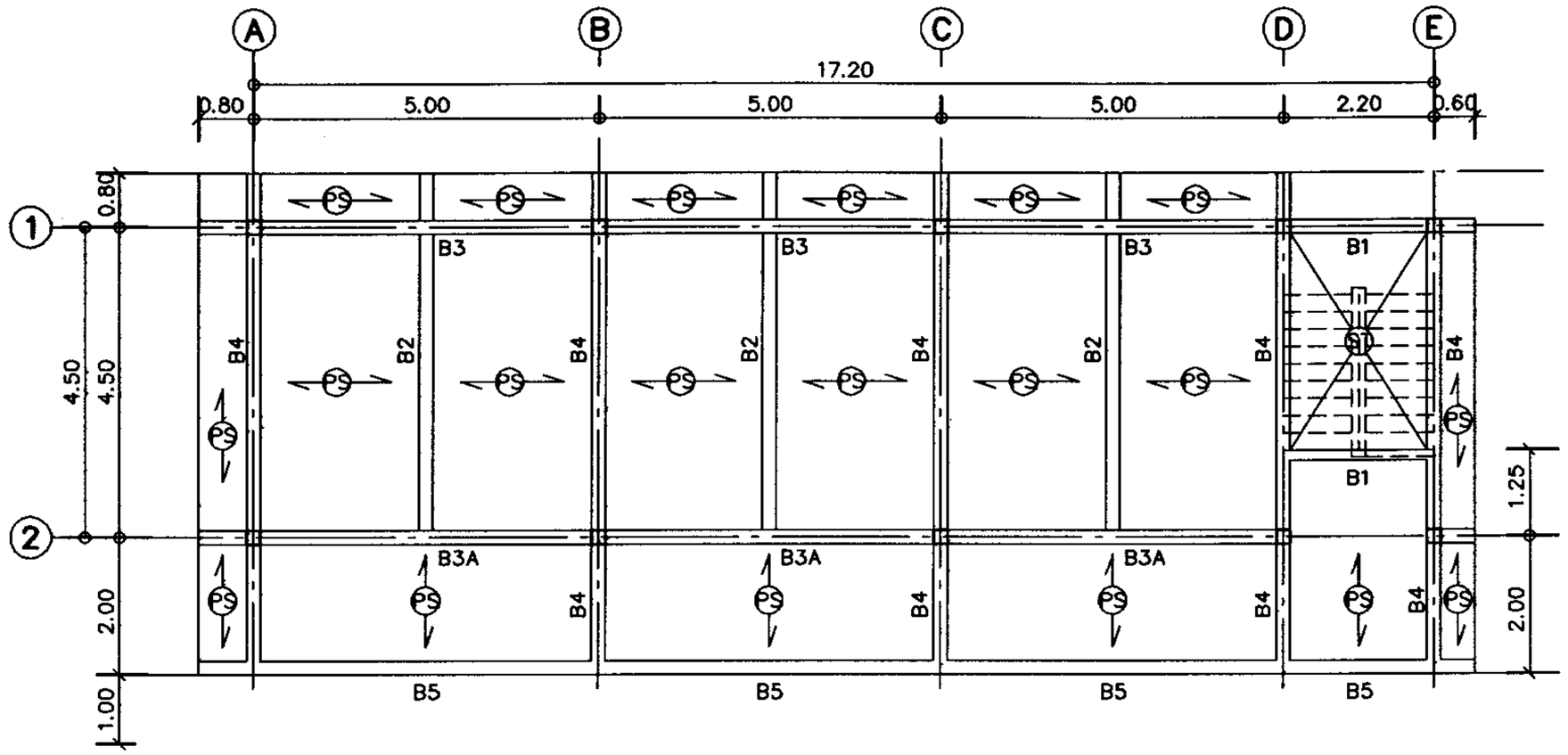

B1 = WF 100X100 mm. (17.20 kg./m.)

B2 = WF 150X194 mm. (30.60 kg./m.)

B3 = WF 125X250 mm. (29.60 kg./m.)

B3A = WF 150X300 mm. (36.70 kg./m.)

B4 = WF 175X350 mm. (49.70 kg./m.)

B5 = WF 100X200 mm. (21.30 kg./m.)

แปลนคานชั้นบน

มาตราส่วน 1 : 100

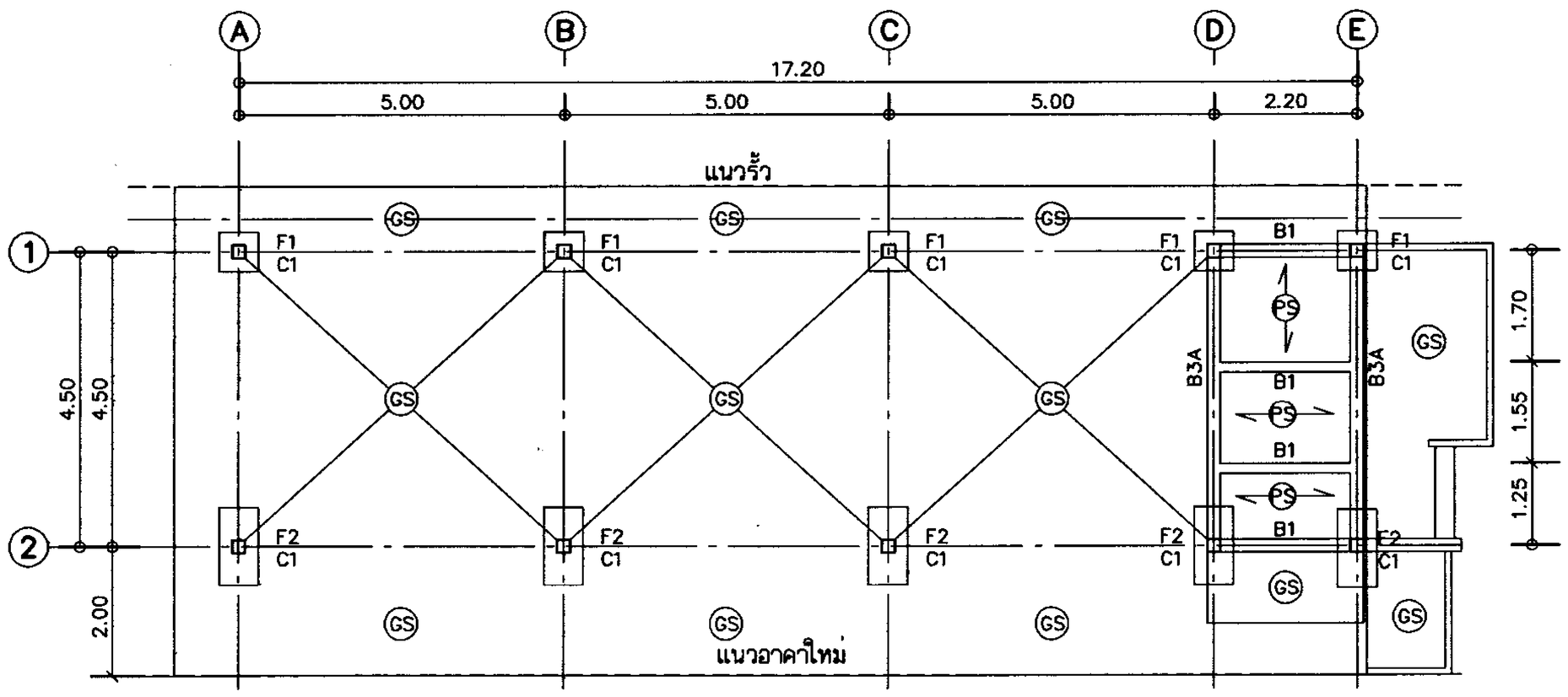

แปลนฐานราก คานคอดิน

มาตราส่วน 1 : 100

PROJECT

อาคารอนุบาลประสงค์

LOCATION

วิทยาลัยการจัดส่งเพื่อพระยา สายเบี่ยงและถ

กรุงเทพมหานคร

OWNER

วิทยาลัยการจัดส่งเพื่อพระยา สายเบี่ยงและถ

ARCHITECTS

วิระยุทธ ทอมทวลดี ภคณ.5140

76 ถนนระนอง 2 ดุสิต กรุงเทพมหานคร

ENGINEERS

เกลิงศักดิ์ ทองปาลม สย. 8857

76 ถนนระนอง 2 ดุสิต กรุงเทพมหานคร

ESTIMATE

เอกอนันต์ หวังนิวศน์กุล

76 ถนนระนอง 2 ดุสิต กรุงเทพมหานคร

TITLE

REVISION

1

2

DRAW BY

ชนม์นิภา ภูมิแสนิตศร

DATE

DRAW NO.	TOTAL OF
S-01	28

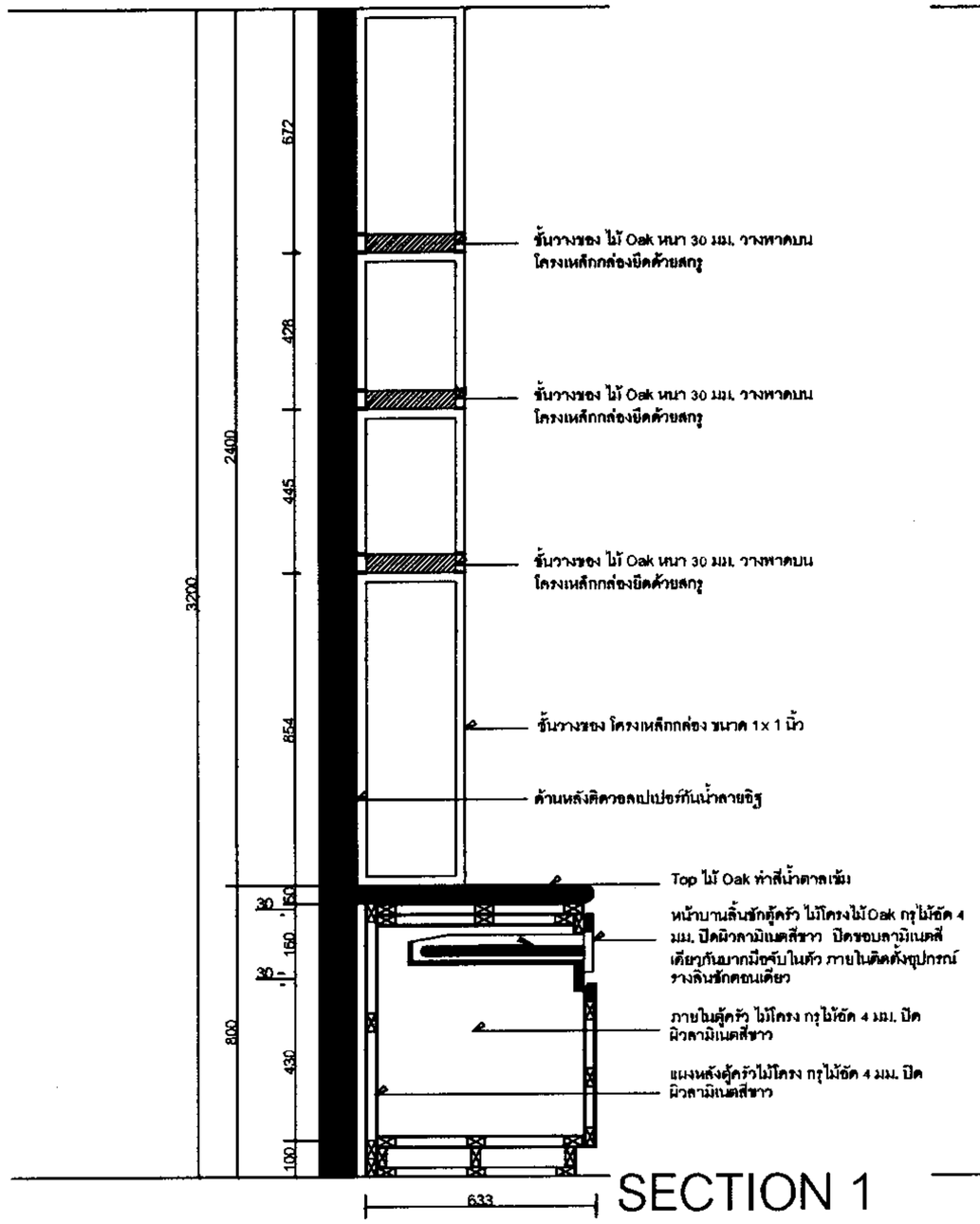

SECTION 1

SCALE 1 : 20

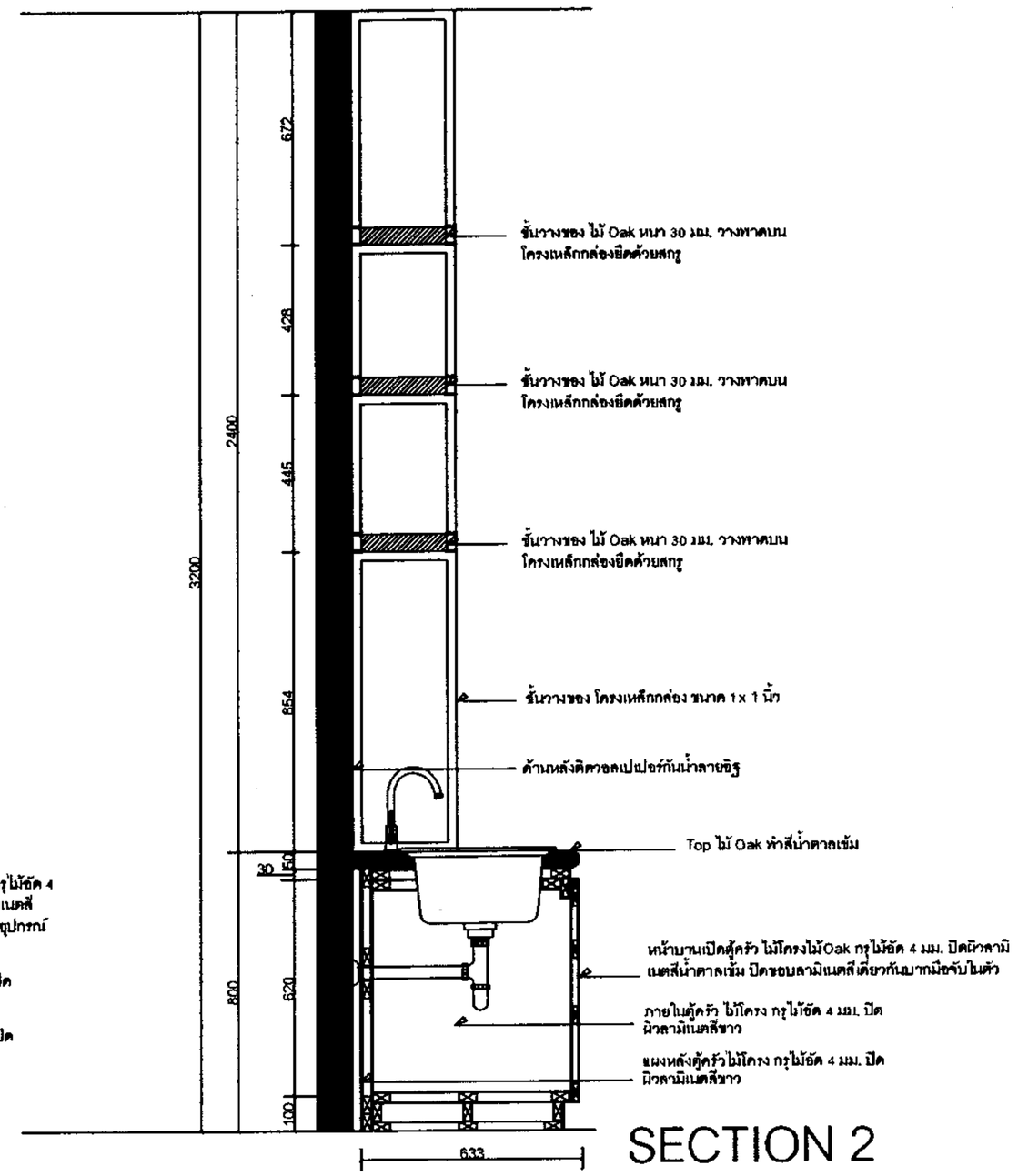

SECTION 2

SCALE 1 : 20

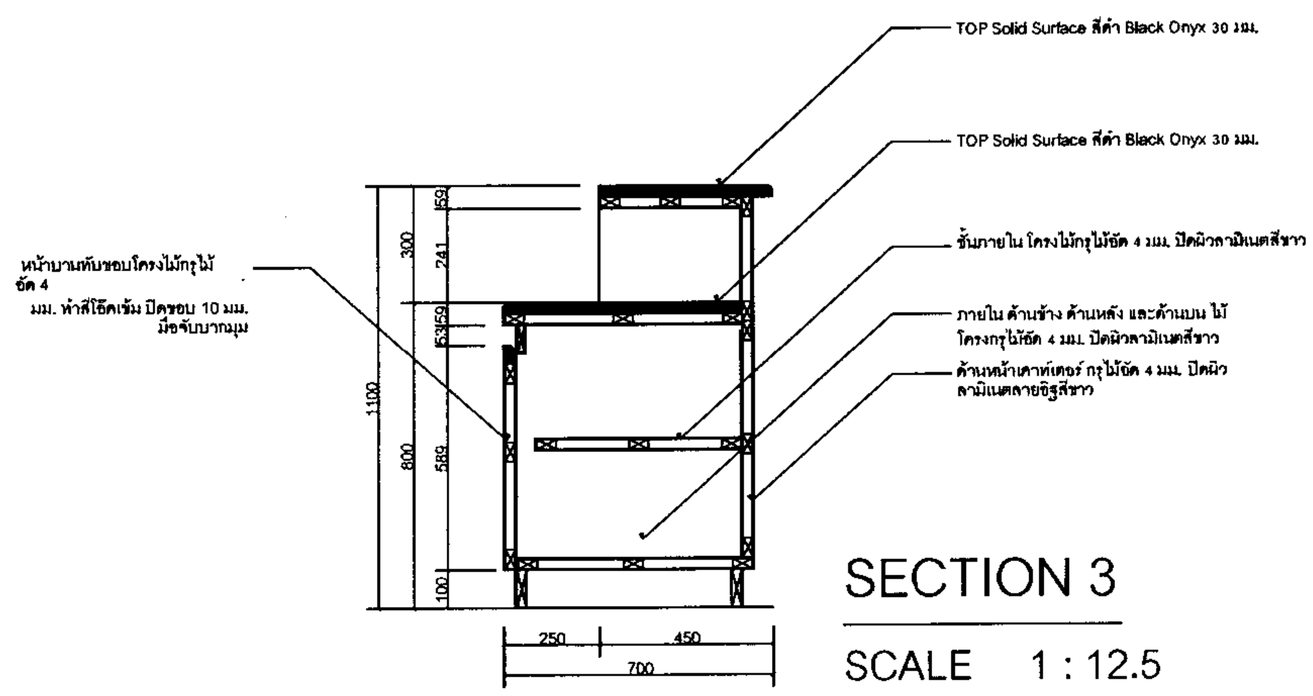

SECTION 3

SCALE 1 : 12.5

PROJECT
อาคารเอนกประสงค์

LOCATION
วิทยาลัยการอัตชำสิ่งพระยา สายเบี่ยงตะออ
กรุงเทพมหานคร

OWNER
วิทยาลัยการอัตชำสิ่งพระยา สายเบี่ยงตะออ

ARCHITECTS
วีระยุทธ ทอมทวดี ภสถ.6140
76 ถนนระนอง 2 ดุสิต กรุงเทพมหานคร

ENGINEERS
เถลิงศักดิ์ ทองปรอน ภย. 8857
76 ถนนระนอง 2 ดุสิต กรุงเทพมหานคร

ESTIMATE
เอกอนันต์ หวังนิวศน์กุล
76 ถนนระนอง 2 ดุสิต กรุงเทพมหานคร

TITLE

REVISION
1
2

DRAW BY
ชนม์นิภา ภูมิแสนิตศร

DATE

DRAW NO.	TOTAL
A-17	OF 28

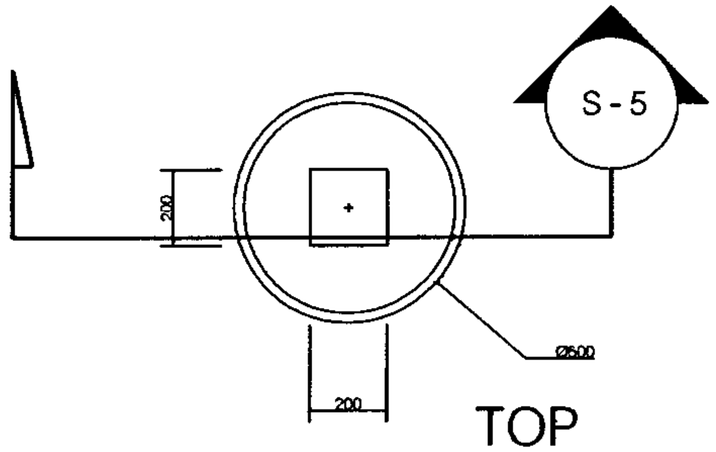

TOP

SCALE 1 : 20

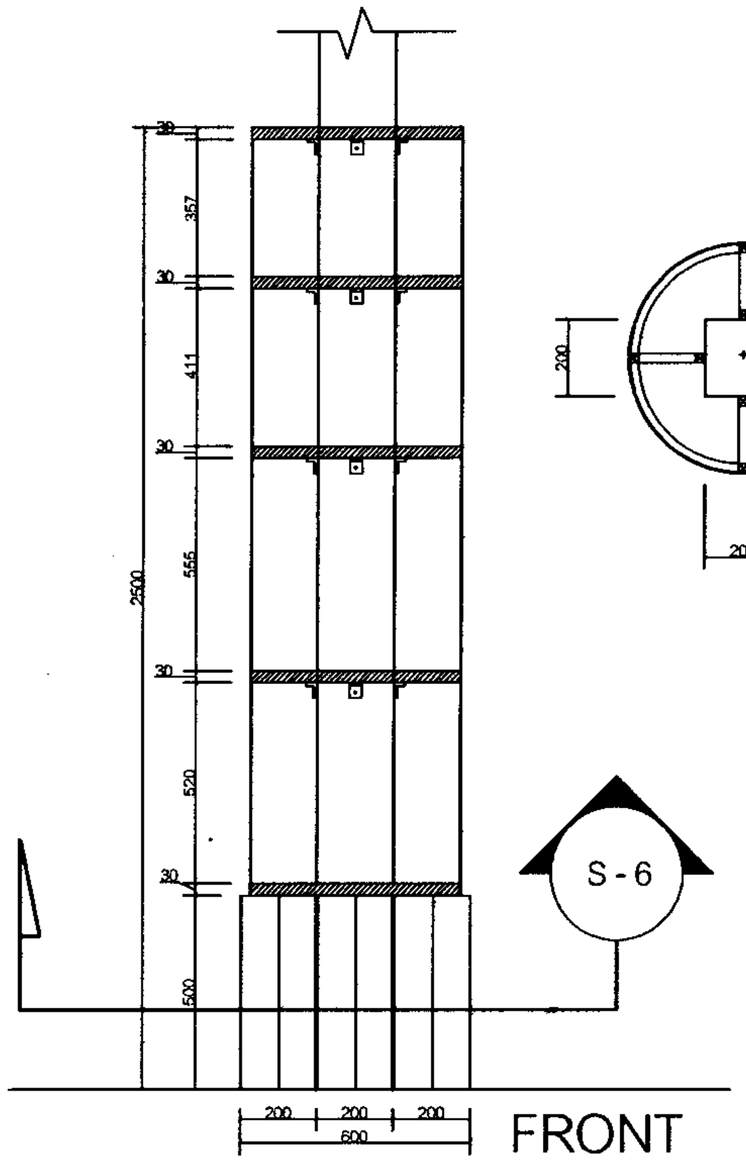

FRONT

SCALE 1 : 20

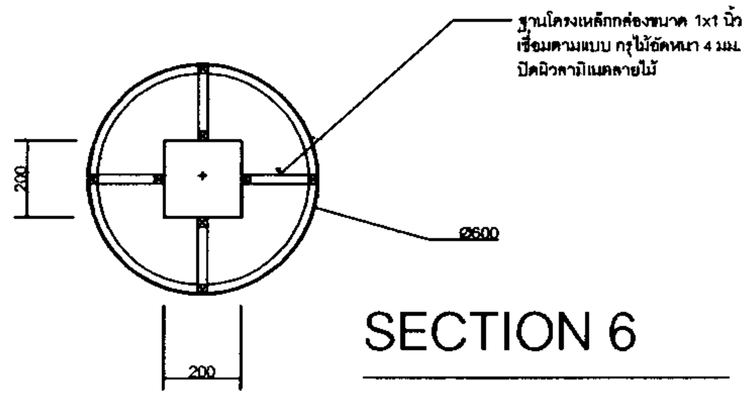

SECTION 6

SCALE 1 : 20

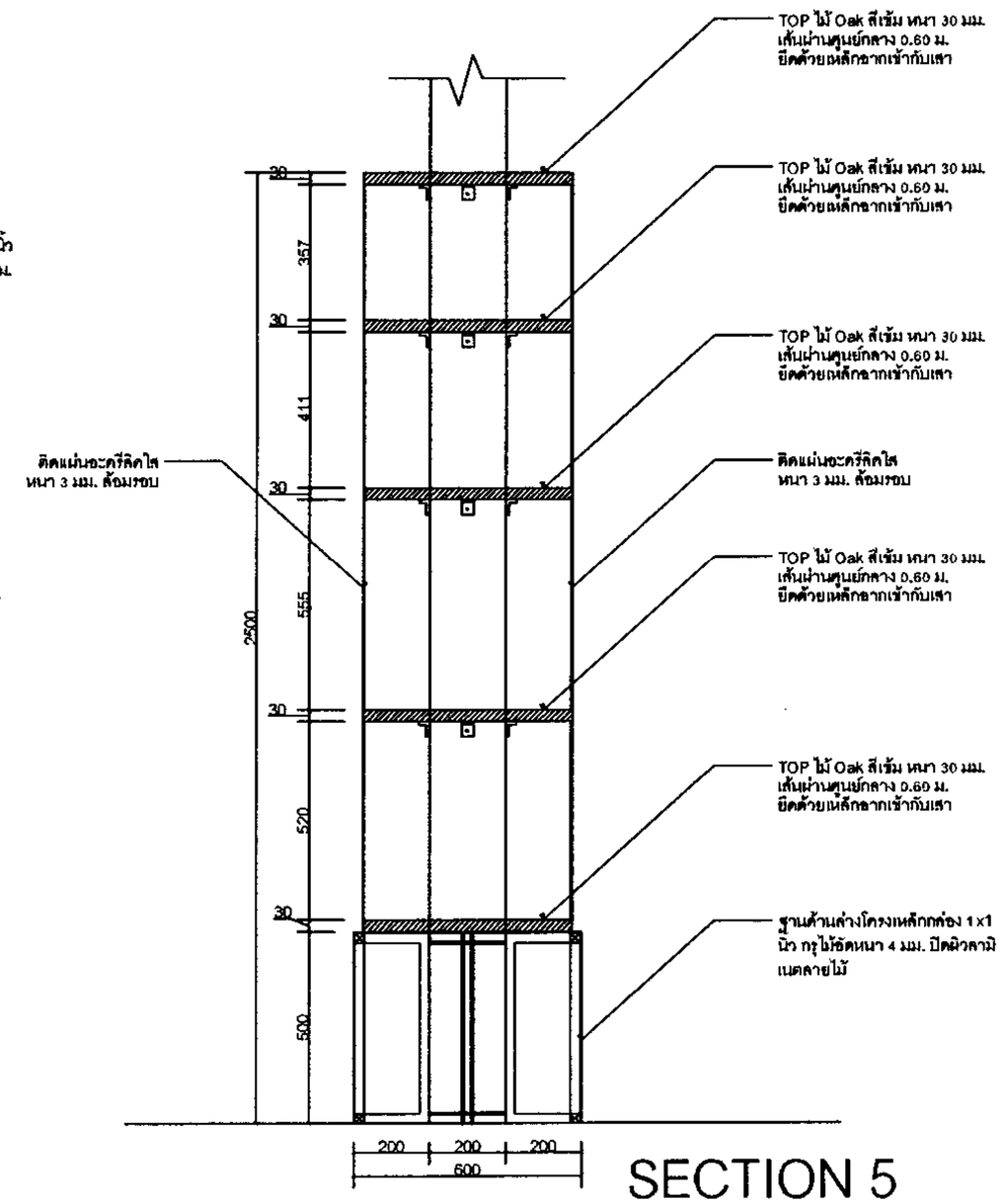

SECTION 5

SCALE 1 : 12.5

PROJECT

อาคารเอนกประสงค์

LOCATION

วิทยาลัยการจัดส่งสิ่งพระยา สายเบื้องตะลอ

กรุงเทพมหานคร

OWNER

วิทยาลัยการจัดส่งสิ่งพระยา สายเบื้องตะลอ

ARCHITECTS

วีระยุทธ ทองทวดี ภสถ.5140

76 ถนนตะนอง 2 คุลิต กรุงเทพมหานคร

ENGINEERS

เกลิงศักดิ์ ทองปรอน สย. 8857

76 ถนนตะนอง 2 คุลิต กรุงเทพมหานคร

ESTIMATE

เอกอนันต์ หวังนิวศน์กุล

76 ถนนตะนอง 2 คุลิต กรุงเทพมหานคร

TITLE

REVISION

1

2

DRAW BY

ชนนิภา ภูมิเดชนิตคร

DATE

DRAW NO.	TOTAL OF
A-16	28

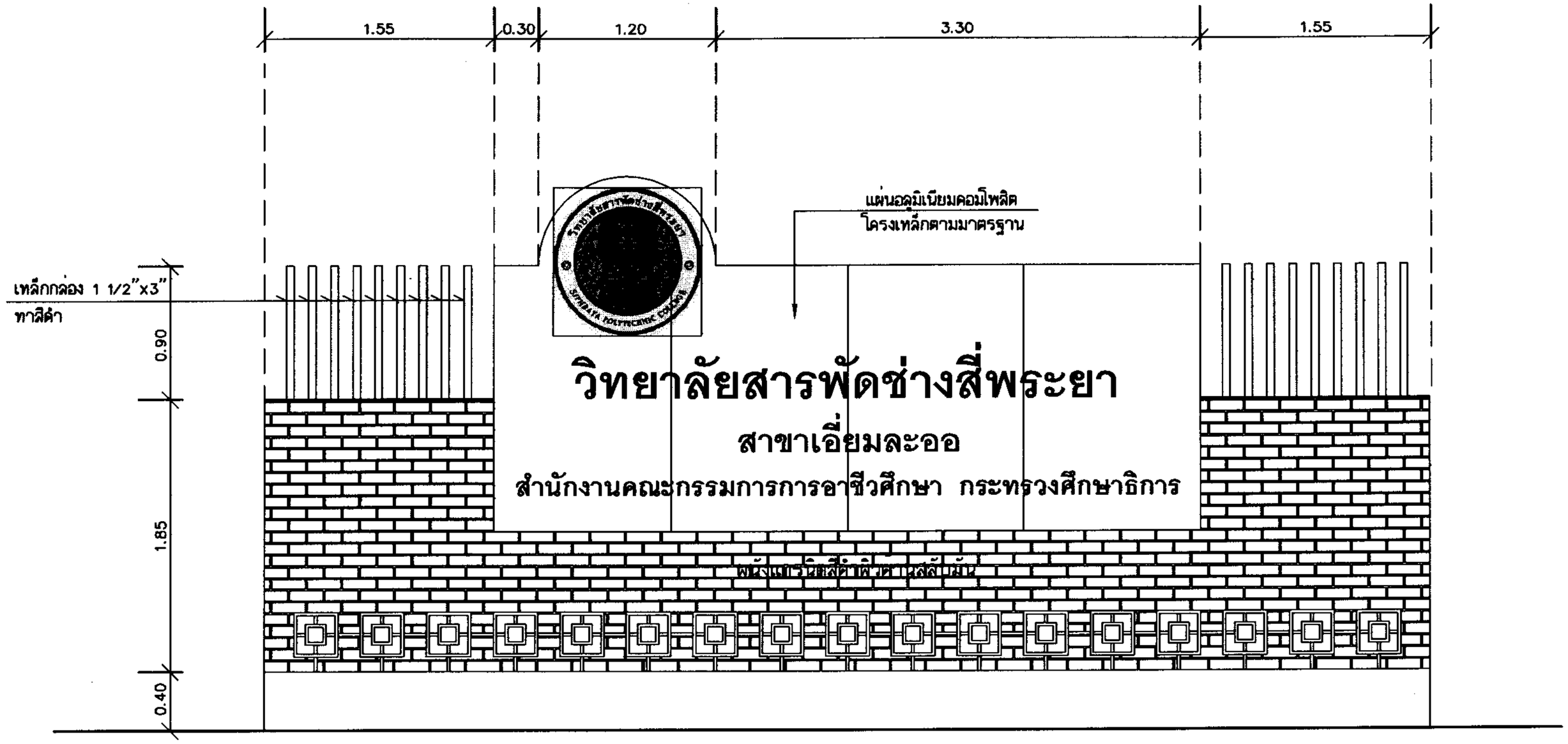

แบบขยายป้ายวิทยาลัย

PROJECT	อาคารอเนกประสงค์
LOCATION	วิทยาลัยสารพัดช่างสี่พระยา สาขาเอี่ยมละออ กรุงเทพมหานคร
OWNER	วิทยาลัยสารพัดช่างสี่พระยา สาขาเอี่ยมละออ
ARCHITECTS	วีระยุทธ ทองมาลี ภสถ.5140 76 ถนนระนอง 2 ดุสิต กรุงเทพมหานคร
ENGINEERS	เถลิงศักดิ์ ทองประอบ สย. 8857 76 ถนนระนอง 2 ดุสิต กรุงเทพมหานคร
ESTIMATE	เอกอนันต์ หวังนิวศน์กุล 76 ถนนระนอง 2 ดุสิต กรุงเทพมหานคร
TITLE	
REVISION	1 2
DRAW BY	ชนม์นิภา ภูมิแสนิตศร
DATE	
DRAW NO.	A-15
TOTAL OF	28

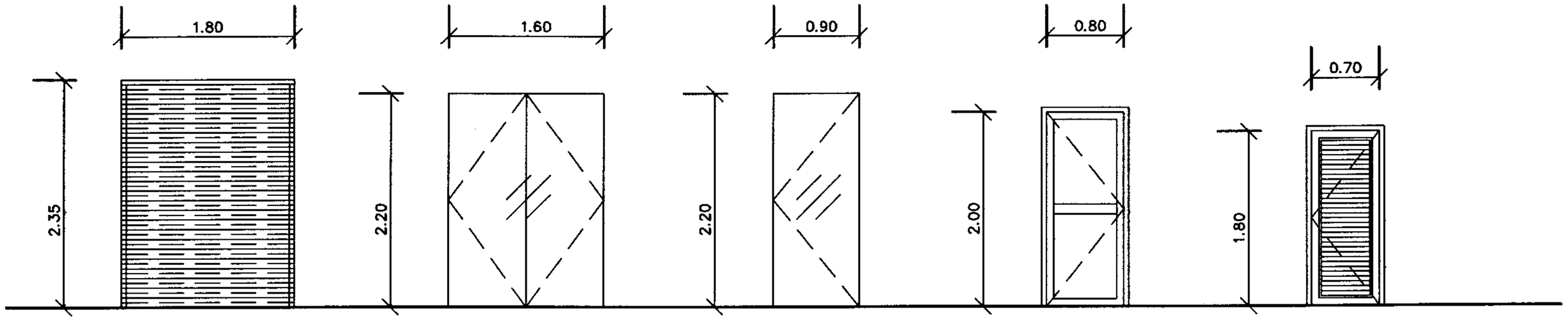

① ประตูบานม้วนเหล็กชนิดมีช่องระบายอากาศ
อุปกรณ์ครบชุด

② ประตูบานสวิงกระจกเปลือย
ลูกฟักกระจกใสสีเขียว หนา 10 มม.
อุปกรณ์ครบชุด

③ ประตูบานสวิงกระจกเปลือย
ลูกฟักกระจกใสสีเขียว หนา 10 มม.
อุปกรณ์ครบชุด

④ ประตูบานเปิด
กรอบบานอลูมิเนียมอบขาว
ลูกฟักกระจกใสสีเขียว หนา 10 มม.
อุปกรณ์ครบชุด

⑤ ประตูบานเปิด
วงกบไม้แดงขนาด 2"x5"
กรอบบานไม้เนื้อแข็ง
ลูกฟักเกล็ดไม้เนื้อแข็ง
อุปกรณ์ครบชุด

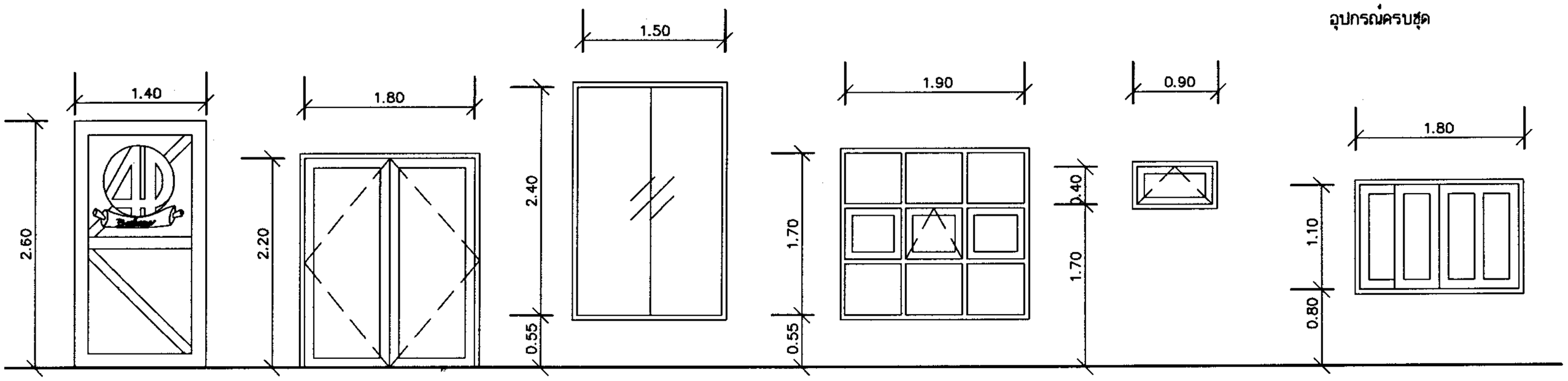

⑥ ประตูบานเปิด
กรอบบานไม้สัก หนา 1 1/2"
ลูกฟักไม้สักหนา 1"
โลโก้เหล็กฉลุลายสีดำ
อุปกรณ์ครบชุด

⑦ ประตูบานเปิดคู่
วงกบอลูมิเนียมอบขาว
กรอบบานอลูมิเนียมอบขาว
ลูกฟักกระจกใสสีเขียวหนา 6 มม.
อุปกรณ์ครบชุด

① ช่องแสงกระจกใสสีเขียว
ลูกฟักกระจกหนา 6มม. ติดตาย
วงกบอลูมิเนียมอบขาว

② หน้าต่างบานกระทุ้ง
วงกบอลูมิเนียมอบขาว
กรอบบานอลูมิเนียมอบขาว
ลูกฟักกระจกใสสีเขียวหนา 6 มม.
อุปกรณ์ครบชุด

③ หน้าต่างบานกระทุ้ง
วงกบอลูมิเนียมอบขาว
กรอบบานอลูมิเนียมอบขาว
ลูกฟักกระจกใสสีเขียวหนา 6 มม.
อุปกรณ์ครบชุด

④ หน้าต่างบานเลื่อน
วงกบอลูมิเนียมอบขาว
กรอบบานอลูมิเนียมอบขาว
ลูกฟักกระจกใสสีเขียวหนา 6 มม.
อุปกรณ์ครบชุด

PROJECT
อาคารเอนกประสงค์

LOCATION
วิทยาลัยการอาชีพเสิงสาง ตำบลเนินสะอาด
กรุงเทพมหานคร

OWNER
วิทยาลัยการอาชีพเสิงสาง ตำบลเนินสะอาด

ARCHITECTS
วีระยุทธ ทอมทวดี ภสถ.6140
76 ถนนระนอง 2 ดุสิต กรุงเทพมหานคร

ENGINEERS
เกริงศักดิ์ ทองปราบ ภย. 8857
76 ถนนระนอง 2 ดุสิต กรุงเทพมหานคร

ESTIMATE
เอกอนันต์ หวังนิวศน์กุล
76 ถนนระนอง 2 ดุสิต กรุงเทพมหานคร

TITLE

REVISION
1
2

DRAW BY
ชนม์นิภา ภูมิแสนิตศร

DATE

DRAW NO.	TOTAL OF
A-14	28

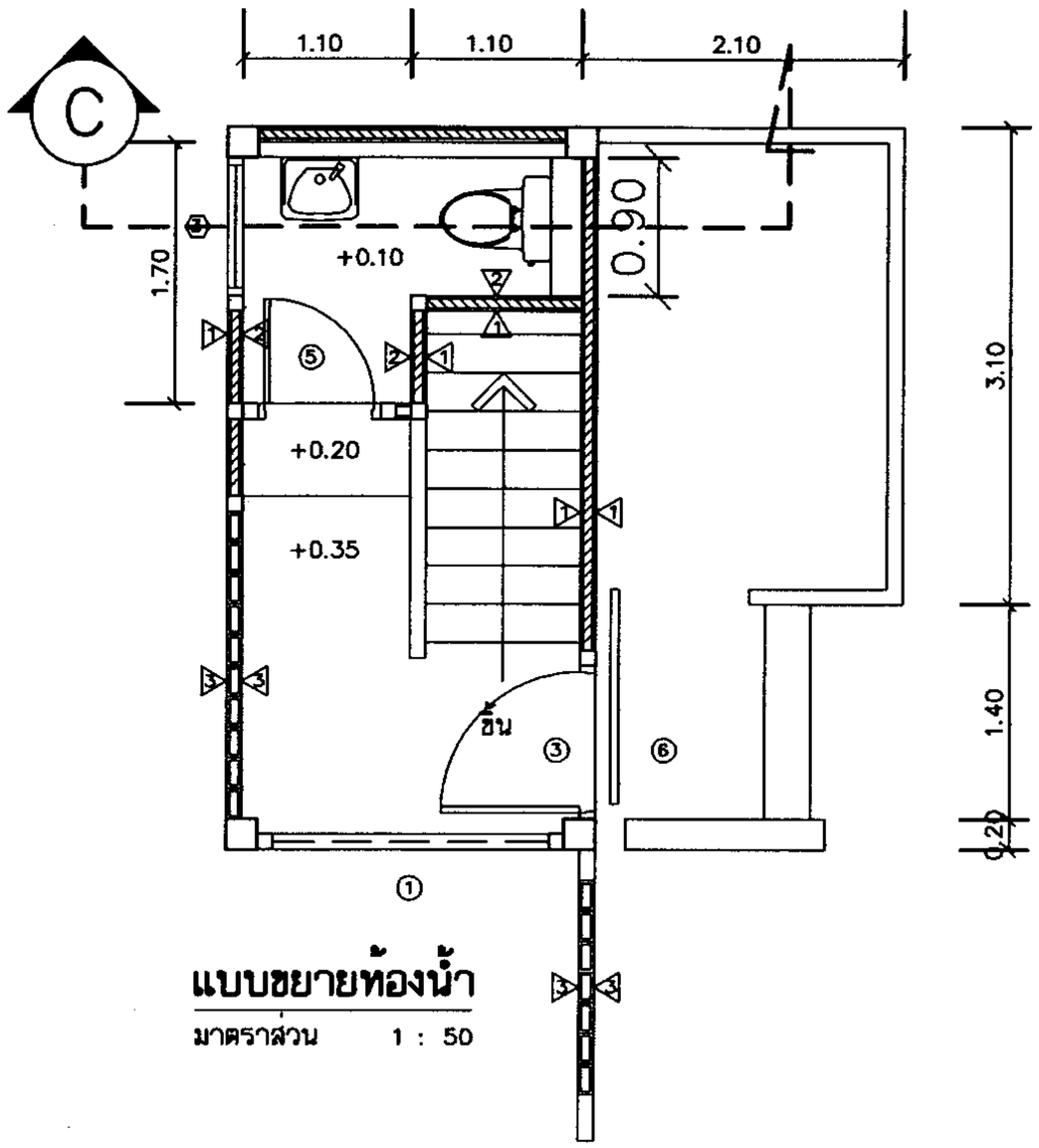

แบบขยายห้องน้ำ

มาตราส่วน 1 : 50

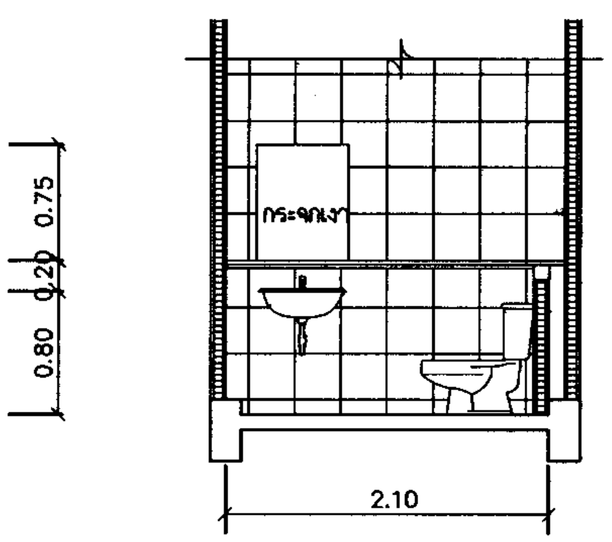

รูปตัด C

มาตราส่วน 1 : 50

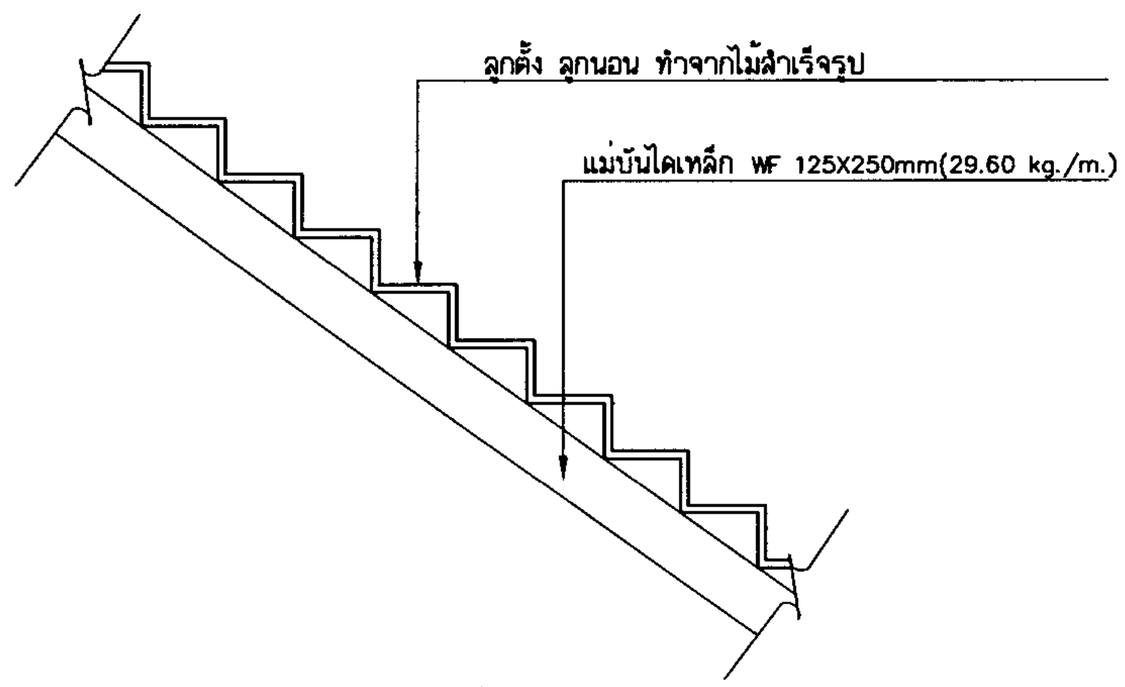

แบบขยายบันได

มาตราส่วน

PROJECT
อาคารแถวประลงค์

LOCATION
วิทยาลัยการจัดช่างสิ่งทอยา สายาเปี่ยมสะอาด
กรุงเทพมหานคร

OWNER
วิทยาลัยการจัดช่างสิ่งทอยา สายาเปี่ยมสะอาด

ARCHITECTS
วิระยุทธ ทอมทวดี ภสถ.6140
76 ถนนระนอง 2 ดุสิต กรุงเทพมหานคร

ENGINEERS
เกริงศักดิ์ ทองปราบ ภย. 8857
76 ถนนระนอง 2 ดุสิต กรุงเทพมหานคร

ESTIMATE
เอกอนันต์ หวังนิวศน์กุล
76 ถนนระนอง 2 ดุสิต กรุงเทพมหานคร

TITLE

REVISION
1
2

DRAW BY
ชนม์นิภา ภูมิเสนิคคร

DATE

DRAW NO.	TOTAL OF
A-13	28

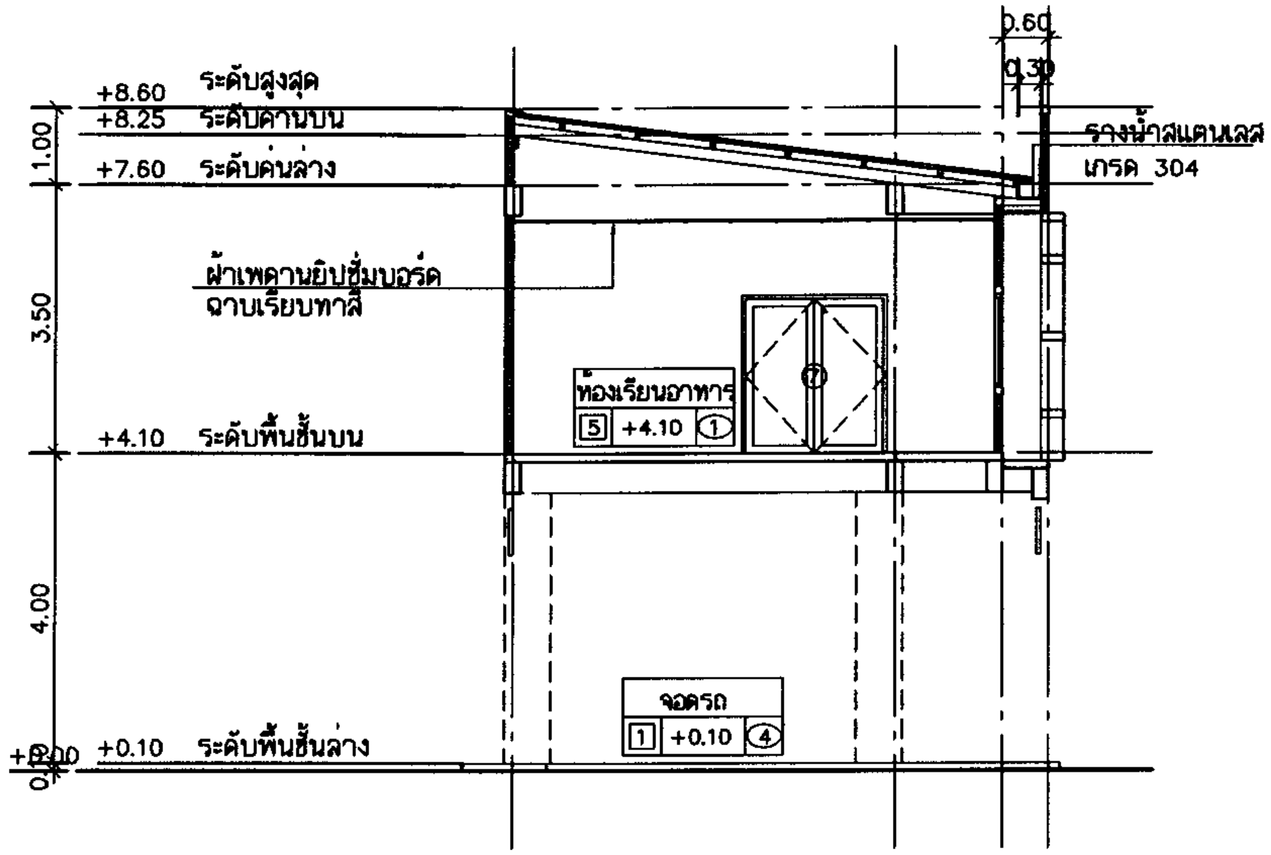

รูปตัด A

มาตราส่วน 1 : 100

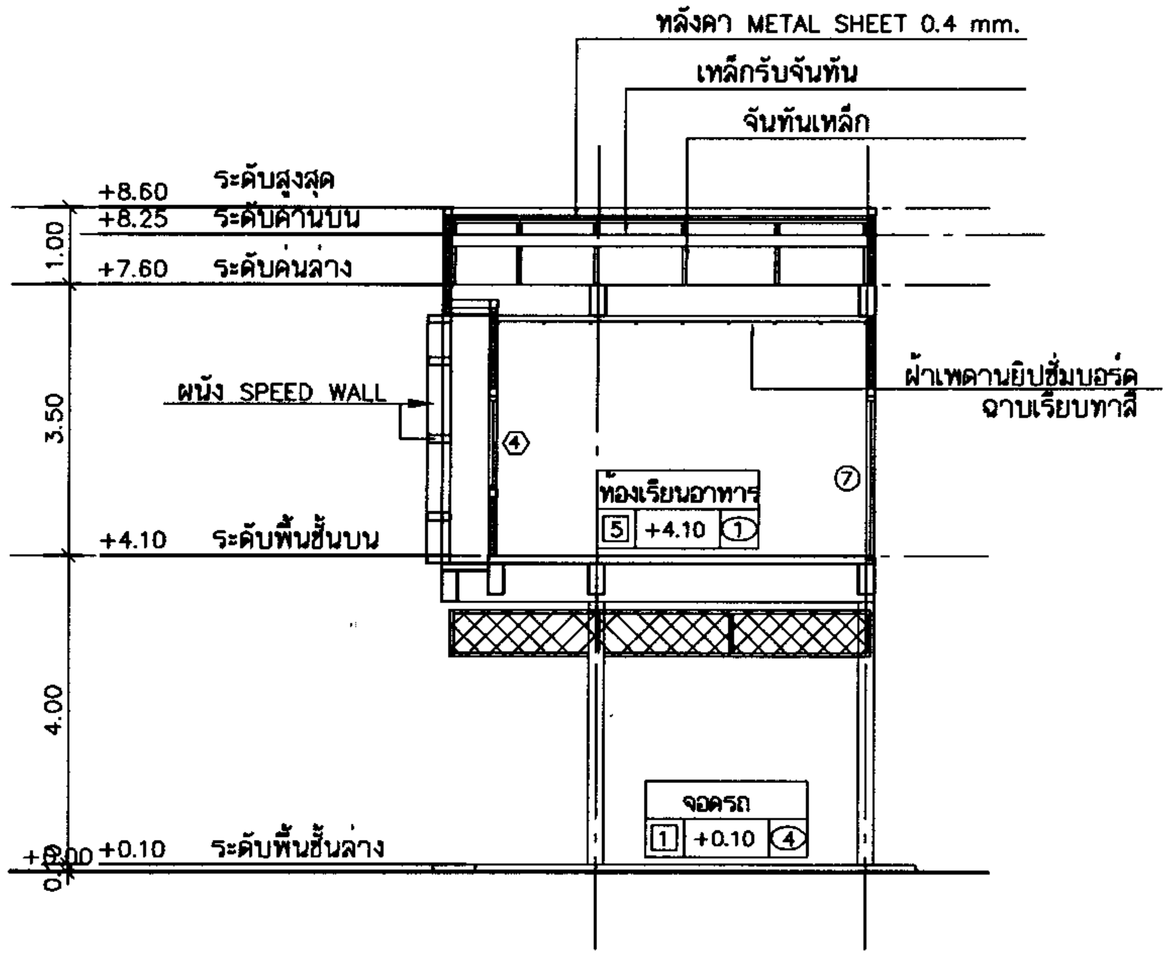

รูปตัด B

มาตราส่วน 1 : 100

PROJECT
อาคารแถนกประลงค์

LOCATION
วิทยาลัยการจัดช่างสิ่งทอยา สายาเปี่ยมสะอาด
กรุงเทพมหานคร

OWNER
วิทยาลัยการจัดช่างสิ่งทอยา สายาเปี่ยมสะอาด

ARCHITECTS
วีระยุทธ ทองเทวลิ ภสถ.6140
76 ถนนระนอง 2 ดุสิต กรุงเทพมหานคร

ENGINEERS
เถลิงศักดิ์ ทองประธน ภสเ. 8857
76 ถนนระนอง 2 ดุสิต กรุงเทพมหานคร

ESTIMATE
เอกอบันต์ หวังนิวศน์กุล
76 ถนนระนอง 2 ดุสิต กรุงเทพมหานคร

TITLE

REVISION
1
2

DRAW BY
ชนม์นิภา ภูมิแสนิตคร

DATE

DRAW NO.	TOTAL
A-12	OF 28

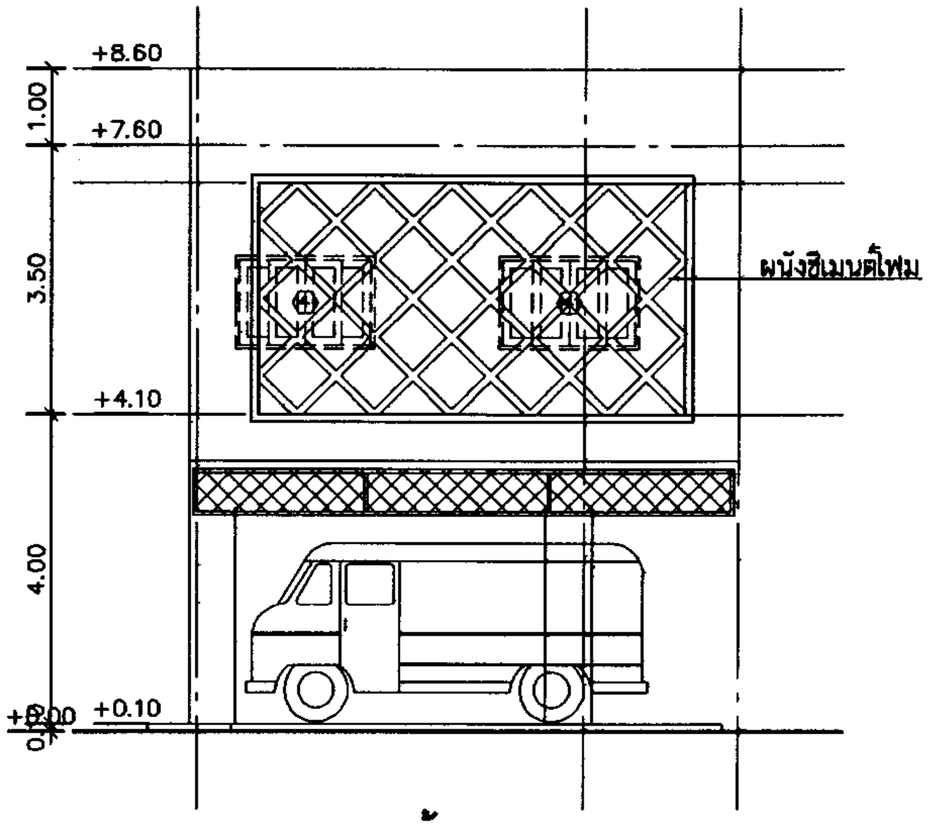

รูปด้าน 1

มาตราส่วน 1 : 100

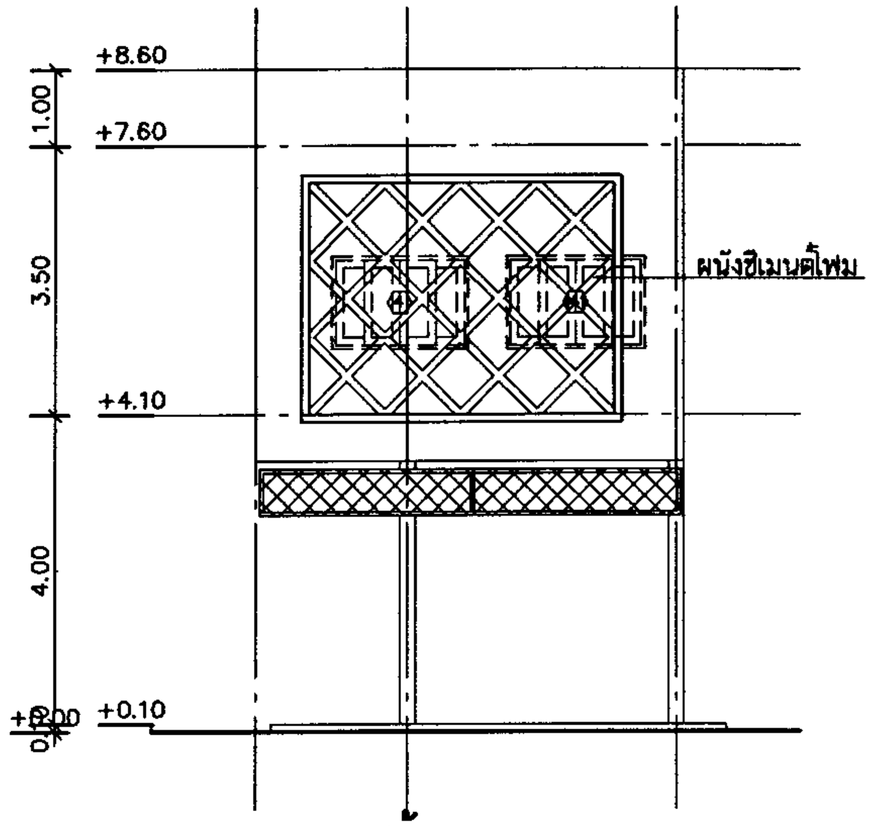

รูปด้าน 2

มาตราส่วน 1 : 100

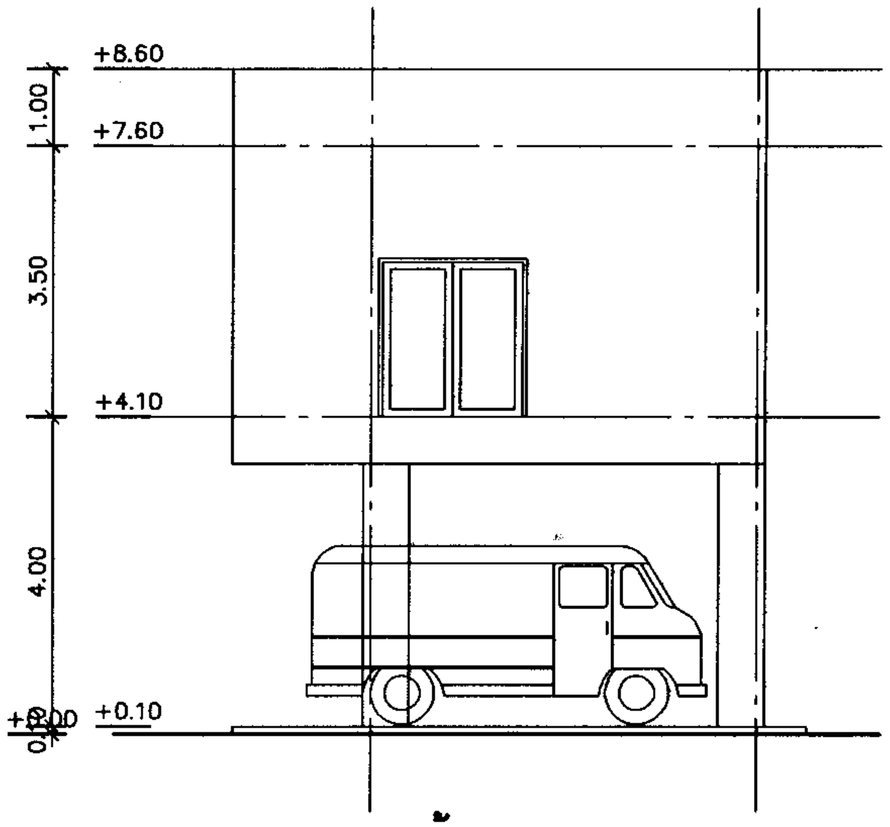

รูปด้าน 3

มาตราส่วน 1 : 100

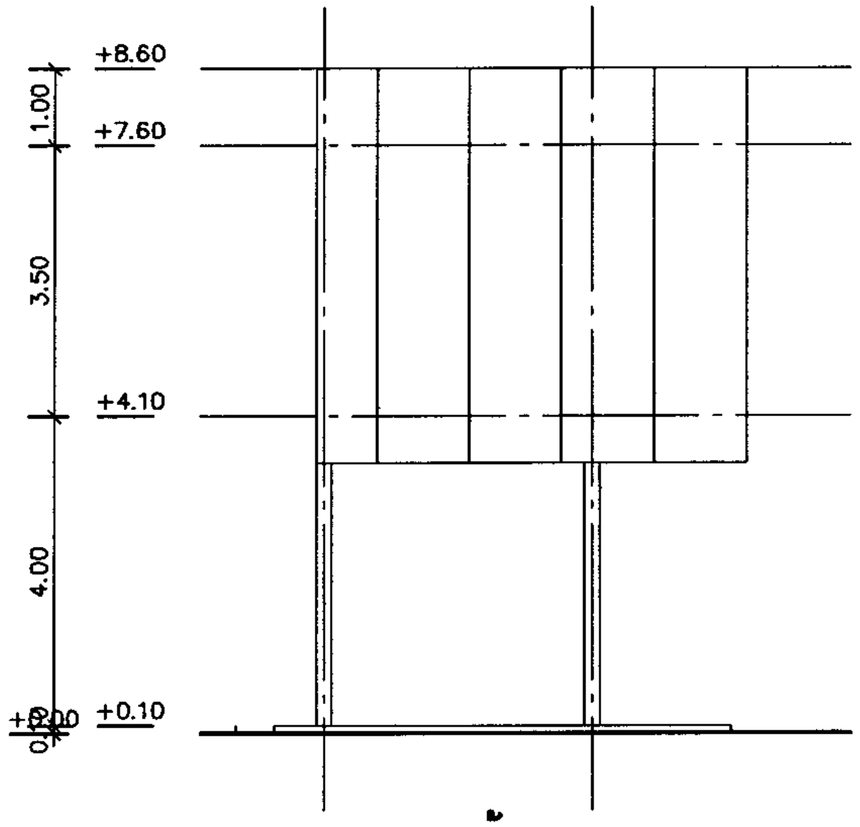

รูปด้าน 4

มาตราส่วน 1 : 100

PROJECT

อาคารอนุกประสงค์

LOCATION

วิทยาลัยสารพัดช่างสีหะยา สายเบี้ยมตะลอ

กรุงเทพมหานคร

OWNER

วิทยาลัยสารพัดช่างสีหะยา สายเบี้ยมตะลอ

ARCHITECTS

วีระยุทธ ทอมทวลดี ภสถ.6140

76 ถนนระนอง 2 ดุสิต กรุงเทพมหานคร

ENGINEERS

เถลิงศักดิ์ ทองประอบ ภย. 8857

76 ถนนระนอง 2 ดุสิต กรุงเทพมหานคร

ESTIMATE

เอกอนันต์ ทวังนิวศน์กุล

76 ถนนระนอง 2 ดุสิต กรุงเทพมหานคร

TITLE

REVISION

1	
2	

DRAW BY

ชนม์นิภา ภูมิแสนิตศร

DATE

DRAW NO.	TOTAL OF
A-11	28